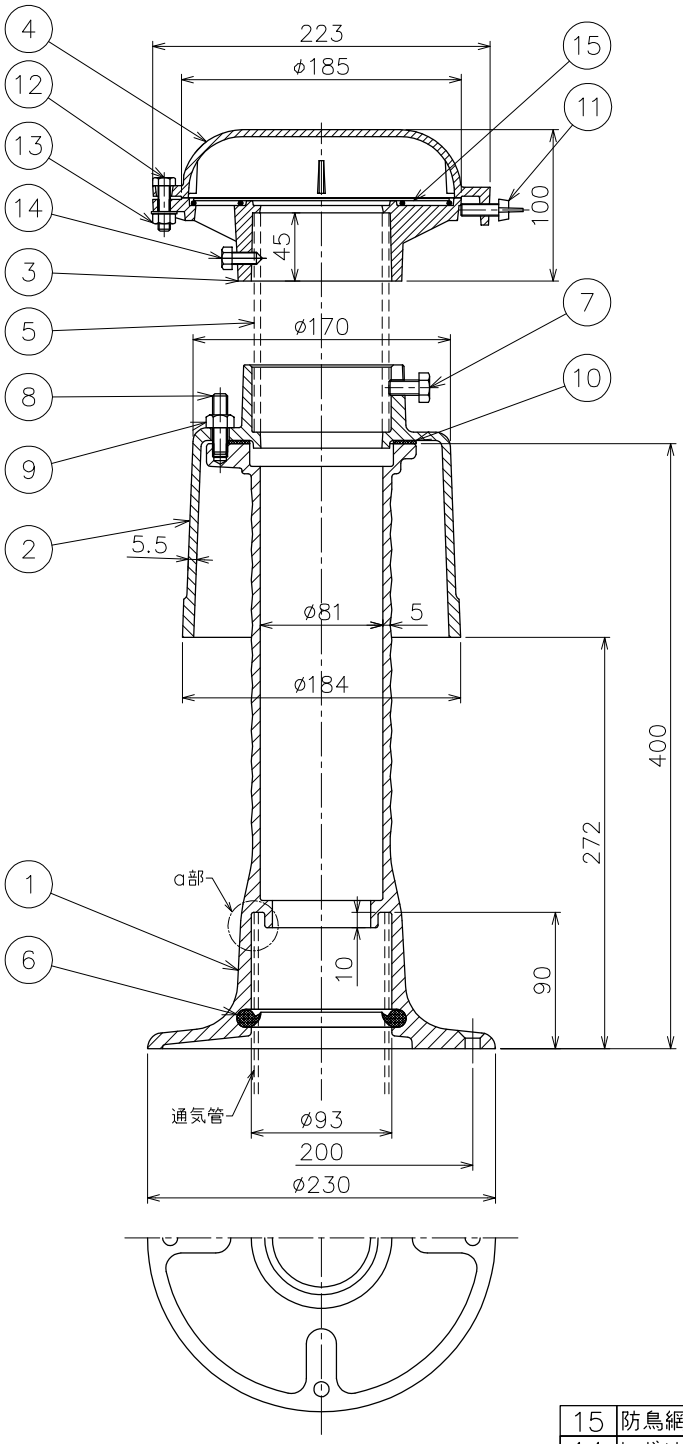

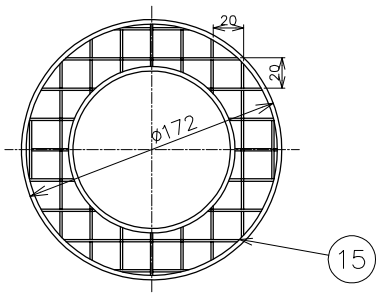

防鳥網図　S=1/5

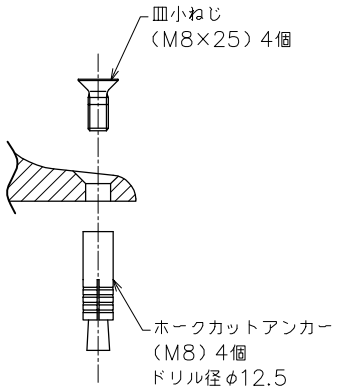

品番	部品名	数量	材質	表面処理	備考
15	防鳥網	1	SUS304		
14	トガリ先ボルト	1	SUS304		M8X20L
13	ナイロンナット	1	SUS304		M8（W付き）
12	六角ボルト	1	SUS304		M8X30L
11	蝶ボルト	1	SUS304		M8X30L
10	平パッキン	1	天然ゴム		
9	六角ナット	3	SUS304		M10用
8	スタッドボルト	3	SUS304		M10×40L
7	固定ボルト	3	SUS304		M10×20L
6	パッキン	1	クロロプレン		
5	調節管	1	ー		オプション
4	ベントキャップ（蓋）	1	AC7A		CVS−AC
3	ベントキャップ（本体）	1	AC7A		CVS−AC
2	カバー	1	FC150	CSコート	
1	本体	1	FC150	CSコート	

都市再生機構 型防水継手
（機械設備設計図集　J−501）

- 通気管の先端は本体ａ部に確実に入れて下さい。
- 本体はスラブ後付け用です。
- 適用管種はSGP管・VP管です。
- ベントキャップは耐食アルミ合金製です。
- 蓋はスライド開閉式です。
- 防鳥網付きです。
- ホークカットアンカー、皿小ねじが付属致します。
- 品番⑤調節管にはVP管及びSGP管があります。
（オプション）

第三角法		担当	年月日	尺度	品名	通気管接続用防水継手　後付式（本体H400）	図番	LX02110049
	製図	伊藤	24.10.23	1/5	型式	CSJ−KL−75（CVS−AC仕様）	株式会社中部コーポレーション	
	検図	オオタ	24.10.23					
	承認	オオタ	24.10.23					