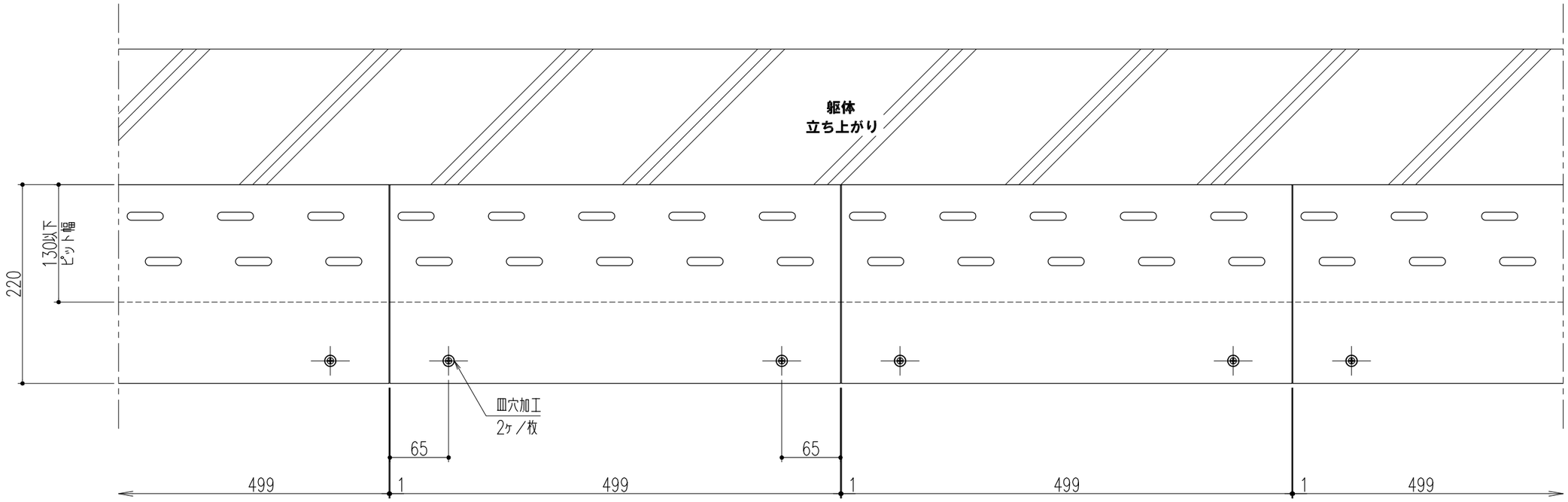

平面詳細図　S=1／5

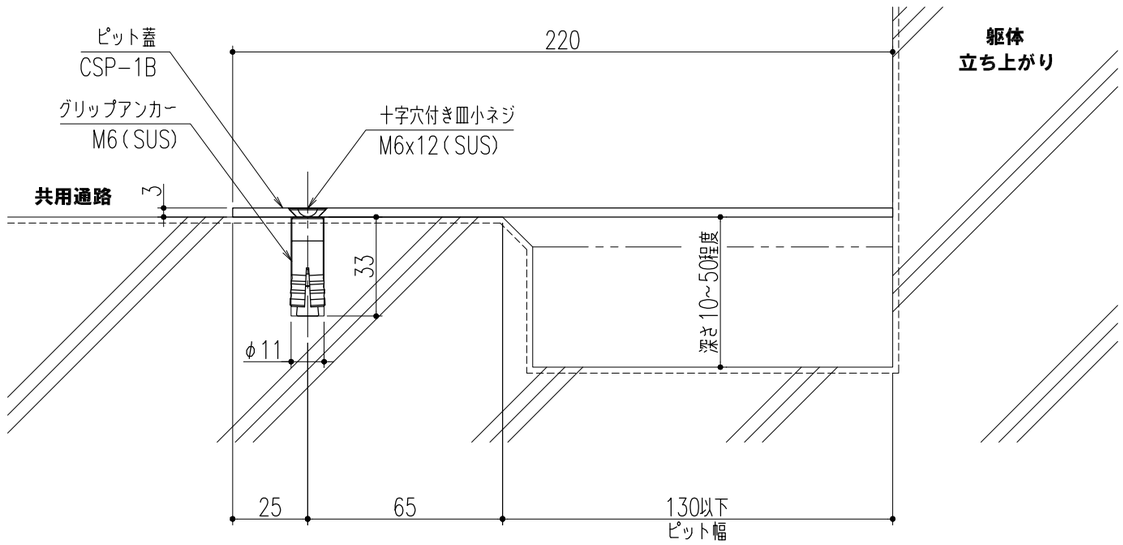

断面詳細図　S=1／2

仕　様

マンション共用通路側溝用片側固定ピット蓋（標準タイプ）

CSP−1B

材質：ステンレスプレート

（SUS304−HL仕上）

※グリップアンカー、皿小ネジ

・・・各（2ヶ／枚）付属

※グリップアンカー 穿孔（径11mm、深さ33mm）

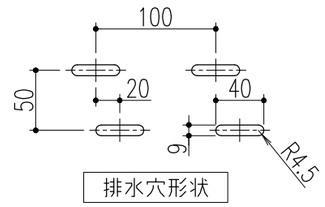

排水穴形状

△					第三角法		担当	年月日	尺度	名称		図番 DU42030001
△						製図	黒田	'21.4.28	1/5			
△						検図	黒田	〃		品名	マンション共用通路側溝用片側固定ピット蓋 CSP−1B	株式会社 中部コーポレーション
記号	変更内容・理由	年月日	担当	承認		承認	近藤	〃	(A3)			

特記事項・・・指示なき製作基準は製品規格による。