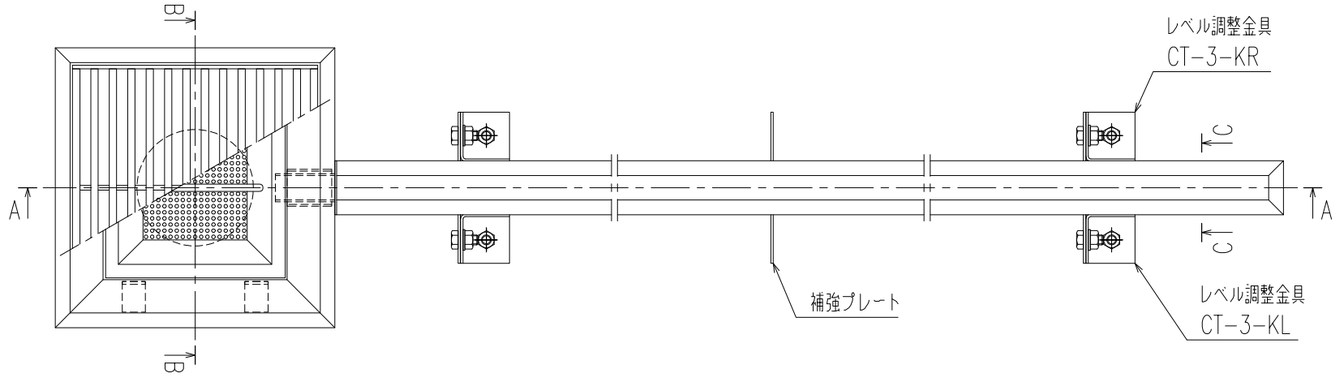

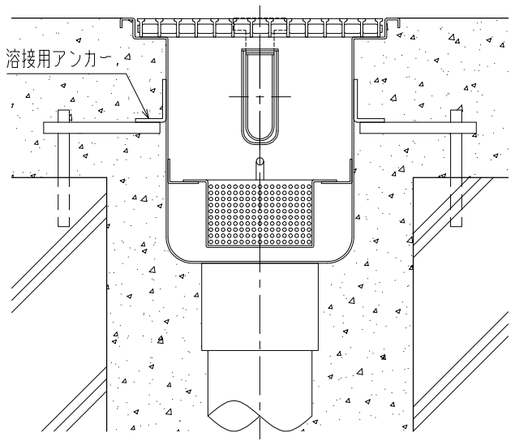

B-B

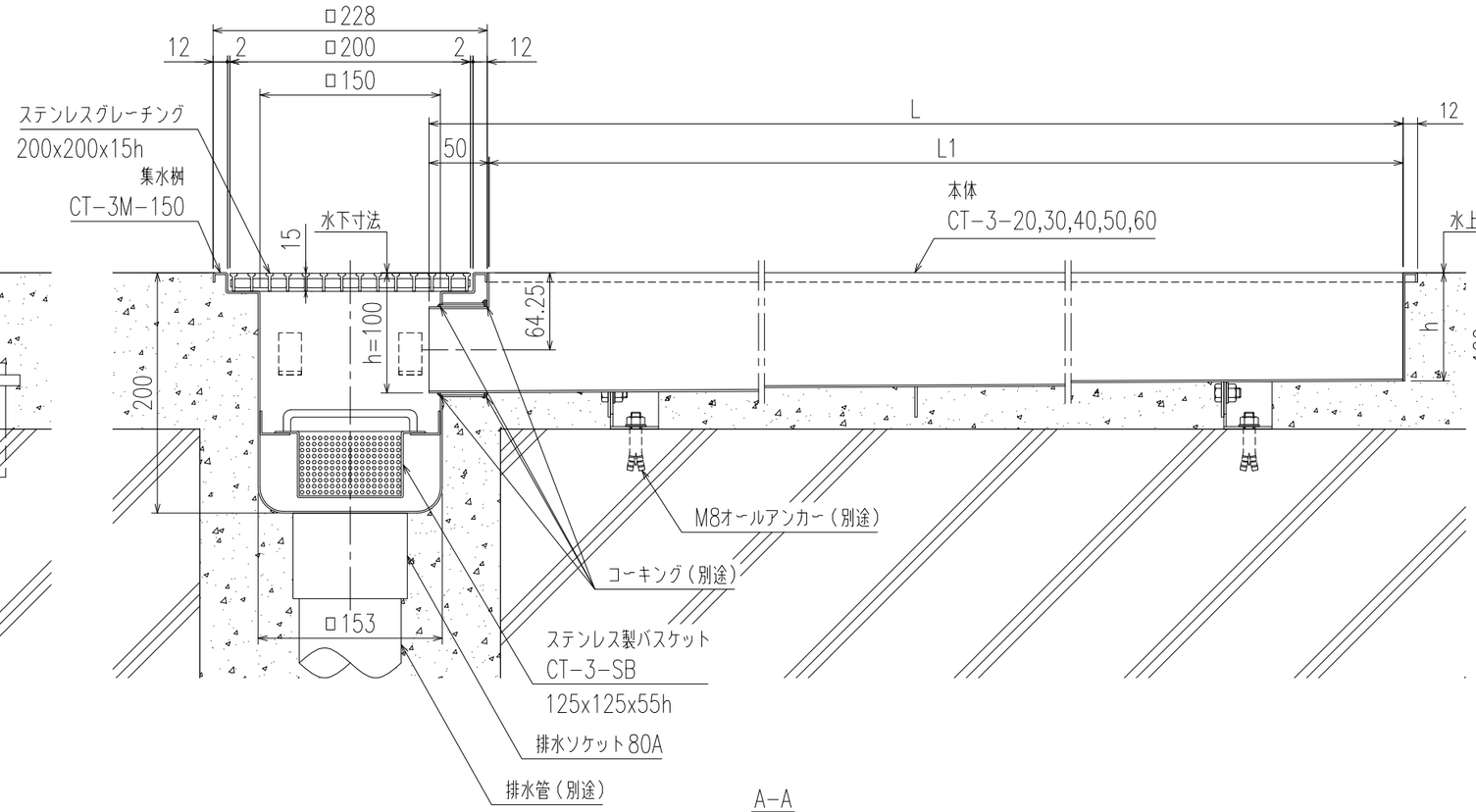

A-A

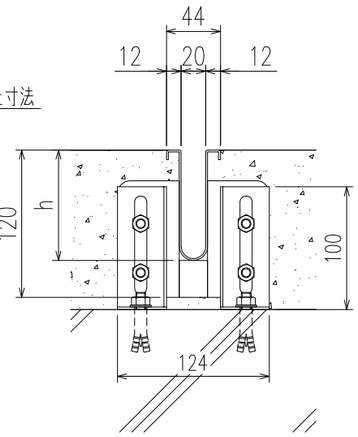

C-C

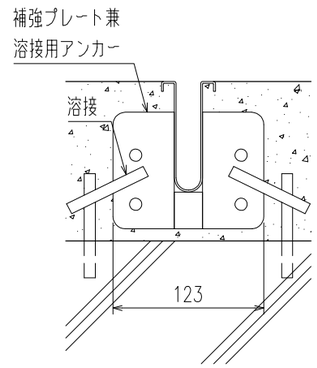

溶接固定（参考図）

CT-3-60	6000	5950	70	1/200	4セット
CT-3-50	5000	4950	75		4セット
CT-3-40	4000	3950	80		3セット
CT-3-30	3000	2950	85		3セット
CT-3-20	2000	1950	90		2セット
型式記号	L	L1	水上寸法 h	水勾配	レベル調整金具使用数量

記号	変更内容・理由	年月日	担当	承認
△				
△				
1	仕様変更	'23、04、13	黒田	近藤

第三角法		担当	年月日
	製図	近藤	03,06,30
	検図	江上	〃
	承認	江上	〃

尺度 1/5 (A3)

名称 HACCP対応型排水ユニット（クリーントラフ：CT-3型）

品名 一体型本体：CT-3-20,30,40,50,60 標準納まり図

図番 DC64030008-1

株式会社 中部コーポレーション