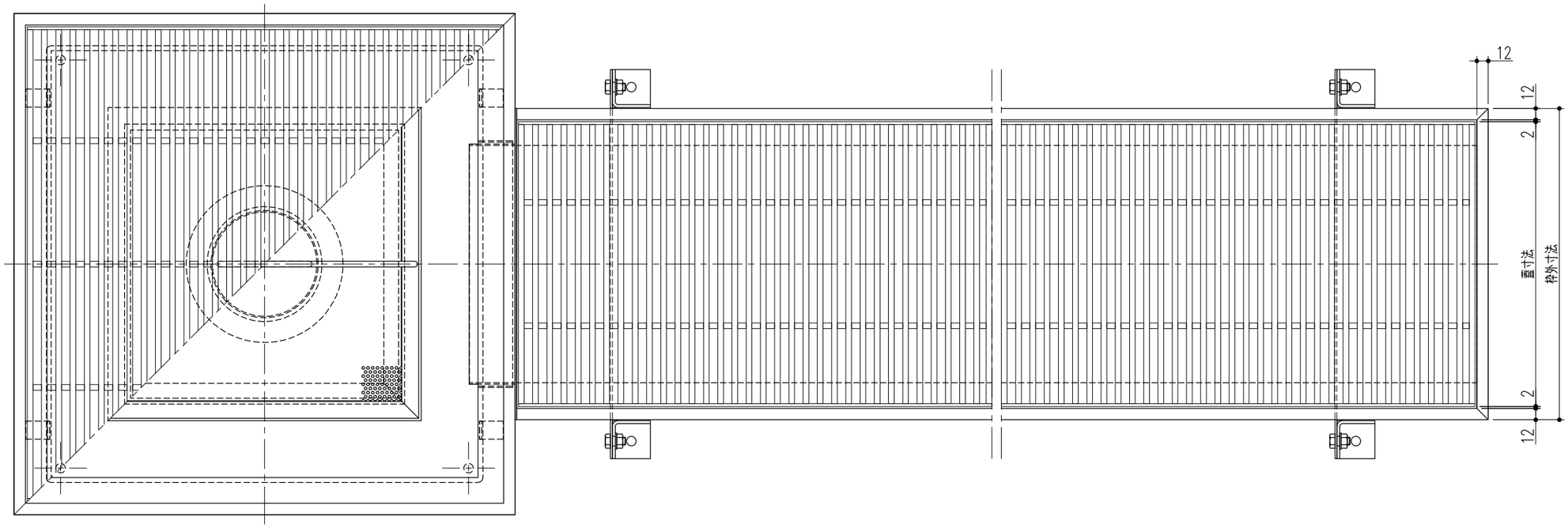

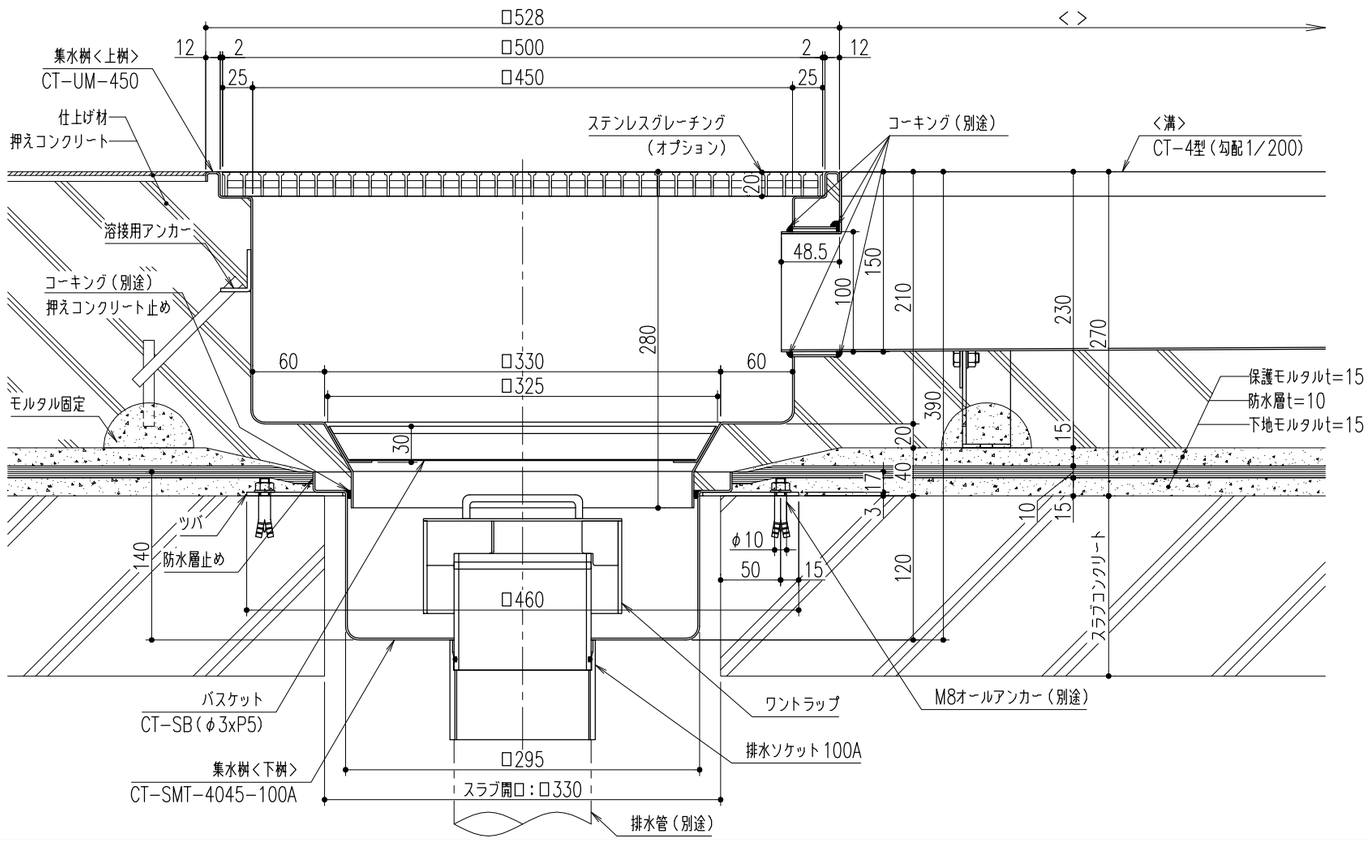

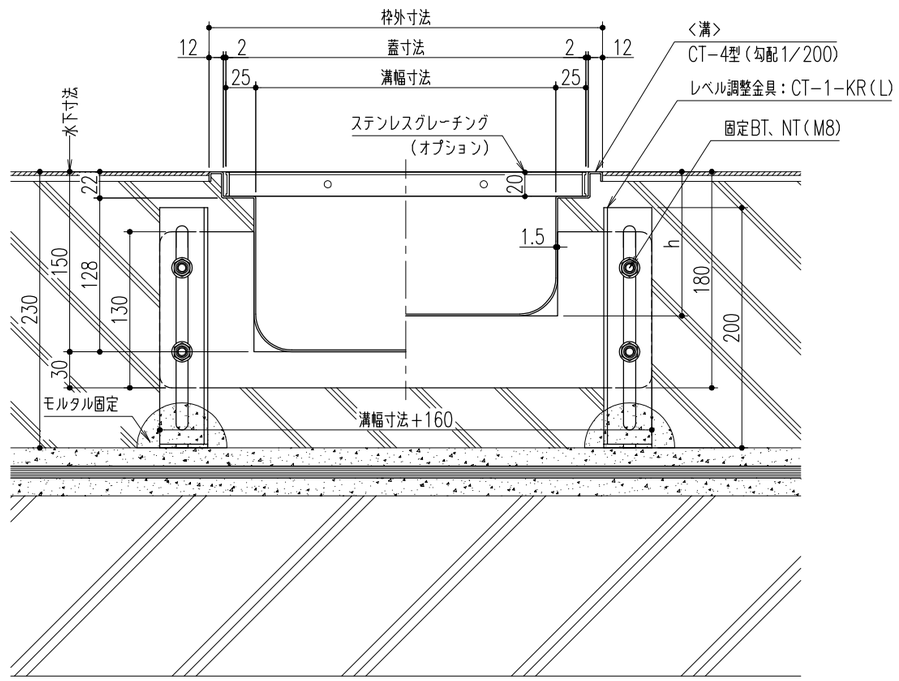

仕　様

クリーントラフ<溝><上桝><下桝>

主材質;t=1.5 SUS304 2B　表面処理;目地部HL仕上

その他;SUS304　2B

△					第三角法		担当	年月日	尺度	名称	HACCP対応型排水ユニット クリーントラフ集水桝<スラブ天吊用・上下桝式>標準納まり図	図番 DX22030018
△						製図	黒田	24,2,9	1/5			
△						検図	近藤	〃	(A3)	品名	<溝>CT-4型 <上桝>CT-UM-450 ／<下桝>CT-SMT-4045-100A	株式会社 中部コーポレーション
記号	変更内容・理由	年月日	担当	承認		承認	近藤	〃				

特記事項・・・指示無き製作基準は製品規格による。