適用荷重

歩道用 5.0kN/m²

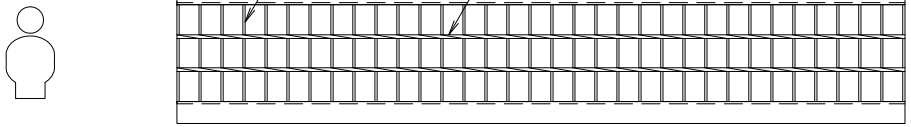

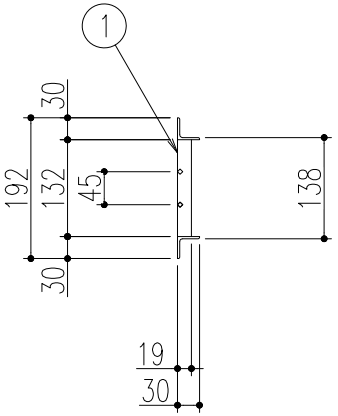

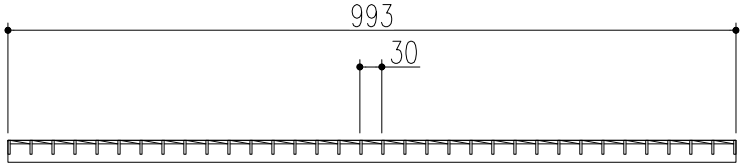

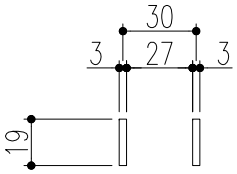

ベアリングバー　詳細図

品番	名称	質量	材質	表面処理	備考
1	蓋	5.2 kg/枚	SS400	溶融亜鉛めっき	

記号	変更内容・理由	年月日	担当	承認
△				
△				
△1	仕上がり寸法変更	’22.1.6	楊	後藤

第三角法		担当	年月日
	製図	李	’20.4.27
	検図	胡	〃
	承認	後藤	〃

尺度 1/10

名称 歩道用U字溝用スチールグレーチング

品名 蓋：CU−P19−15

図番 SSCBAA0015−1

株式会社 中部コーポレーション