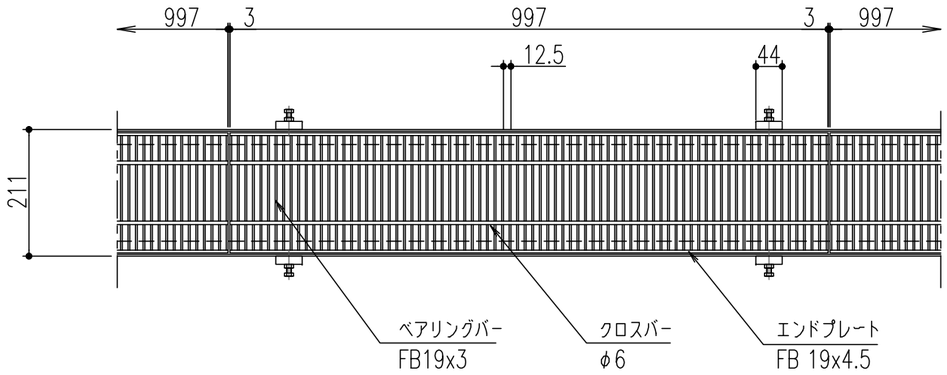

平面詳細図 S=1/10

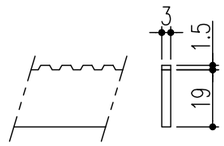

ベアリングバー 詳細図

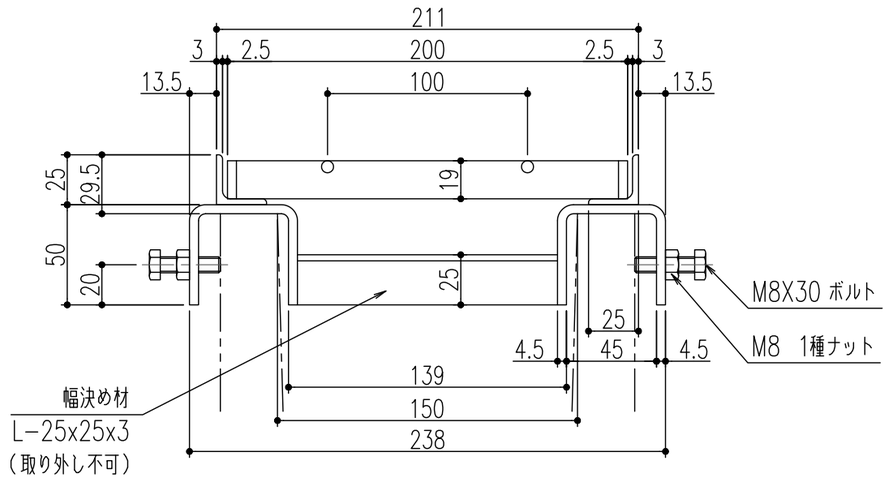

断面詳細図 S=1/3

仕様

鋼製溝蓋 CXHB 319-1
材質：SS400
表面処理：溶融亜鉛めっき
U字溝用受枠 GL-C 19-15
材質：SS400
表面処理：錆止め塗装
又は溶融亜鉛めっき
（ボルト類は電気めっき）

特記事項・・・指示なき製作基準は製品規格による。

記号	変更内容・理由	年月日	担当	承認
△				
△				
1	受枠天端からU字溝天端の寸法追加	'19.7.31	加藤	後藤

第三角法		担当	年月日
	製図	黄	'11.4.29
	検図	荒木	〃
	承認	荒木	〃

尺度	名称	図番
1/10	—	SK5313H024-1
	品名	CXHB 319-1 / GL-C 19-15

株式会社 中部コーポレーション