適用荷重

横断：T−2用

側溝：T−2用

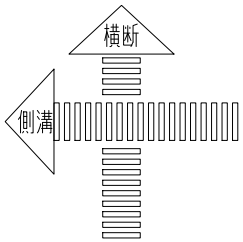

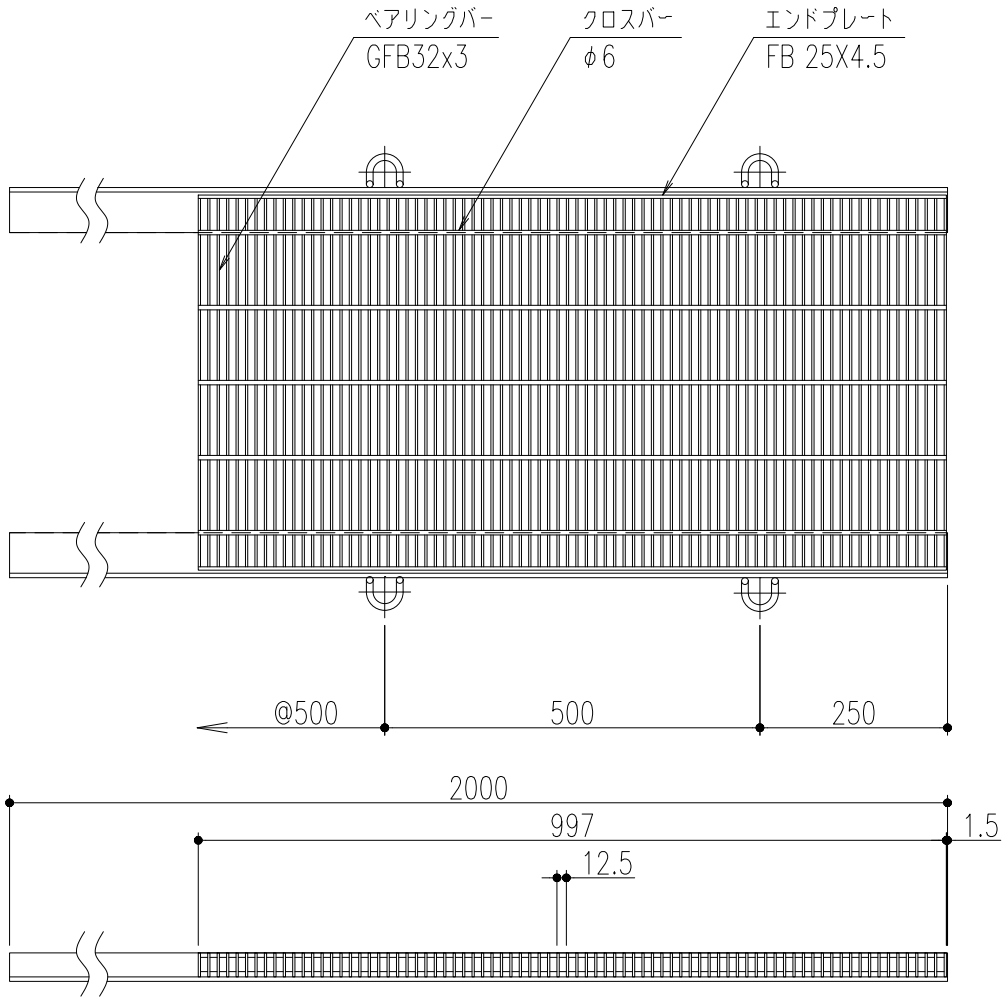

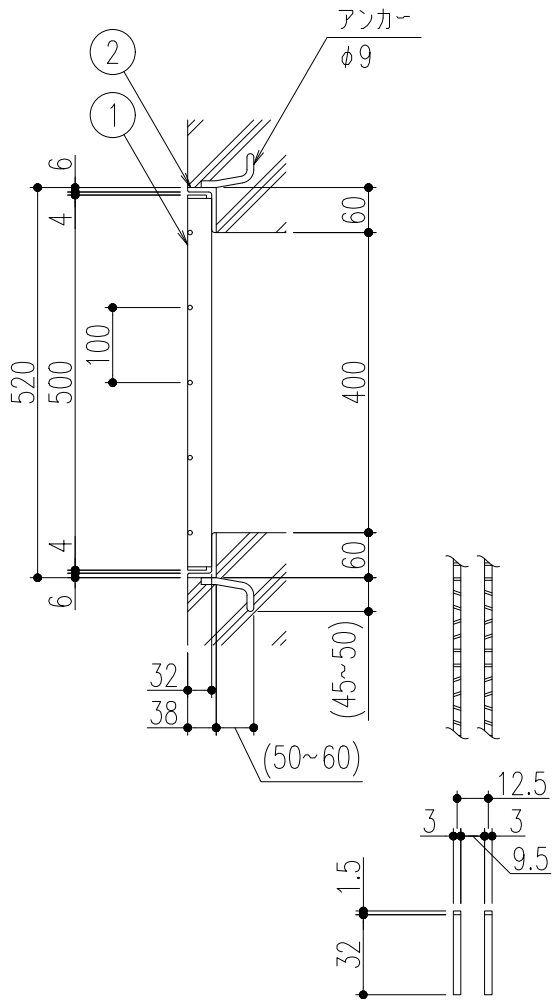

ベアリングバー　詳細図

品番	名称	質量	材質	表面処理	備考
2	受枠	8.9 kg/本	SS400	錆止め塗装(黒)	
1	蓋	34.6 kg/枚	SS400	溶融亜鉛めっき	ギザギザタイプ

記号	変更内容・理由	年月日	担当	承認
△				
△				
△				

第三角法		担当	年月日	尺度
	製図	朱	'18.7.17	1/10
	検図	胡	〃	
	承認	西村	〃	

名称	横断溝・側溝用細目スチールグレーチング	図番	SSAADD0040
品名	蓋：CXHB332−4 受枠：GT−1−32	株式会社中部コーポレーション	

特記事項・・・指示なき製作基準は製品規格による。