適用荷重

横断：T−25, T−20用

側溝：T−25, T−20用

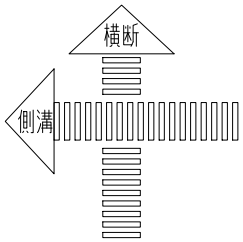

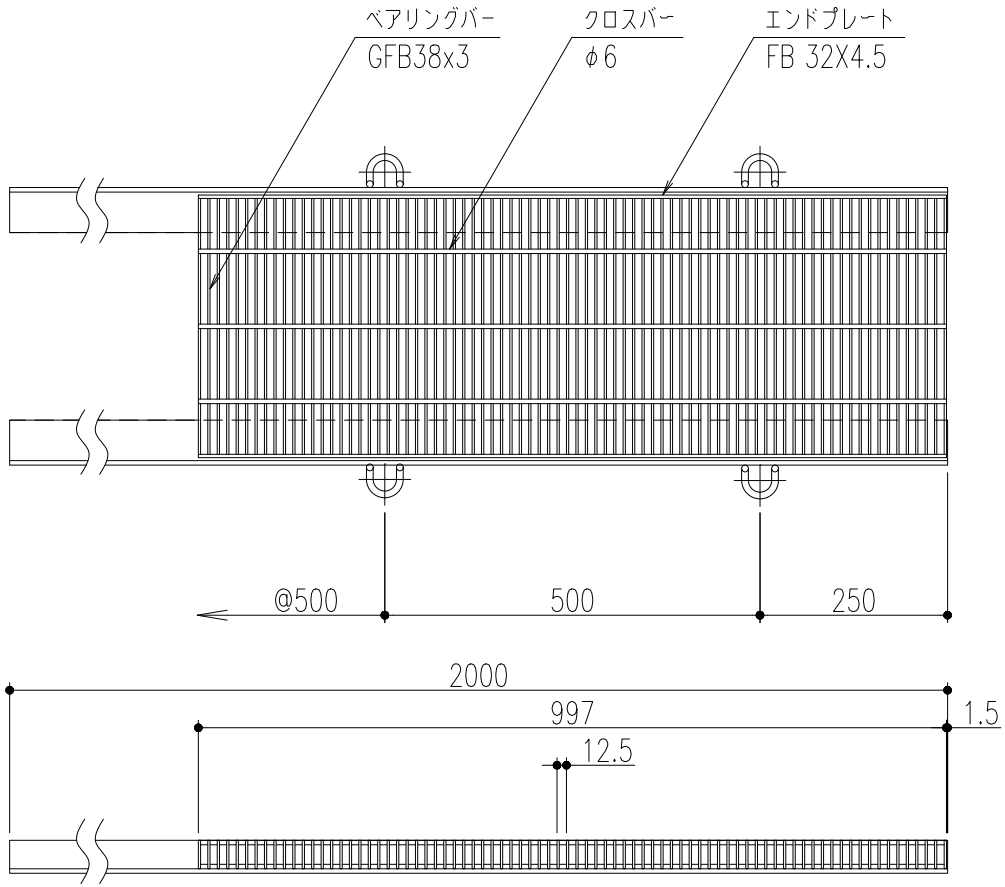

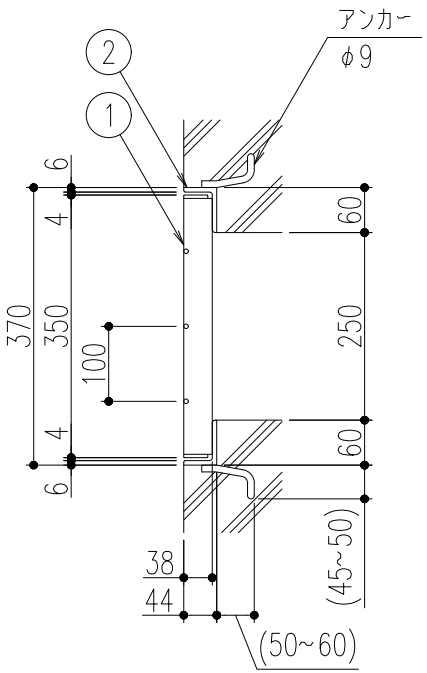

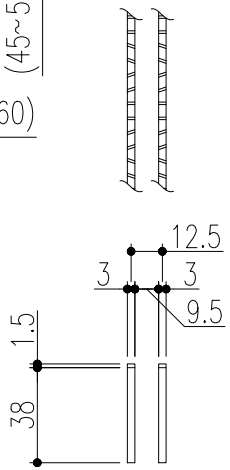

ベアリングバー　詳細図

品番	名称	質量	材質	表面処理	備考
2	受枠	9.4 kg/本	SS400	錆止め塗装(黒)	
1	蓋	28.8 kg/枚	SS400	溶融亜鉛めっき	ギザギザタイプ

記号	変更内容・理由	年月日	担当	承認
△				
△				
△				

第三角法		担当	年月日
	製図	朱	'18.7.17
	検図	胡	〃
	承認	西村	〃

尺度 1/10

名称：横断・側溝用細目スチールグレーチング

品名：蓋：CXHB338−2.5
受枠：GT−1−38

図番：SSAADE0025

株式会社中部コーポレーション

特記事項・・・指示なき製作基準は製品規格による。