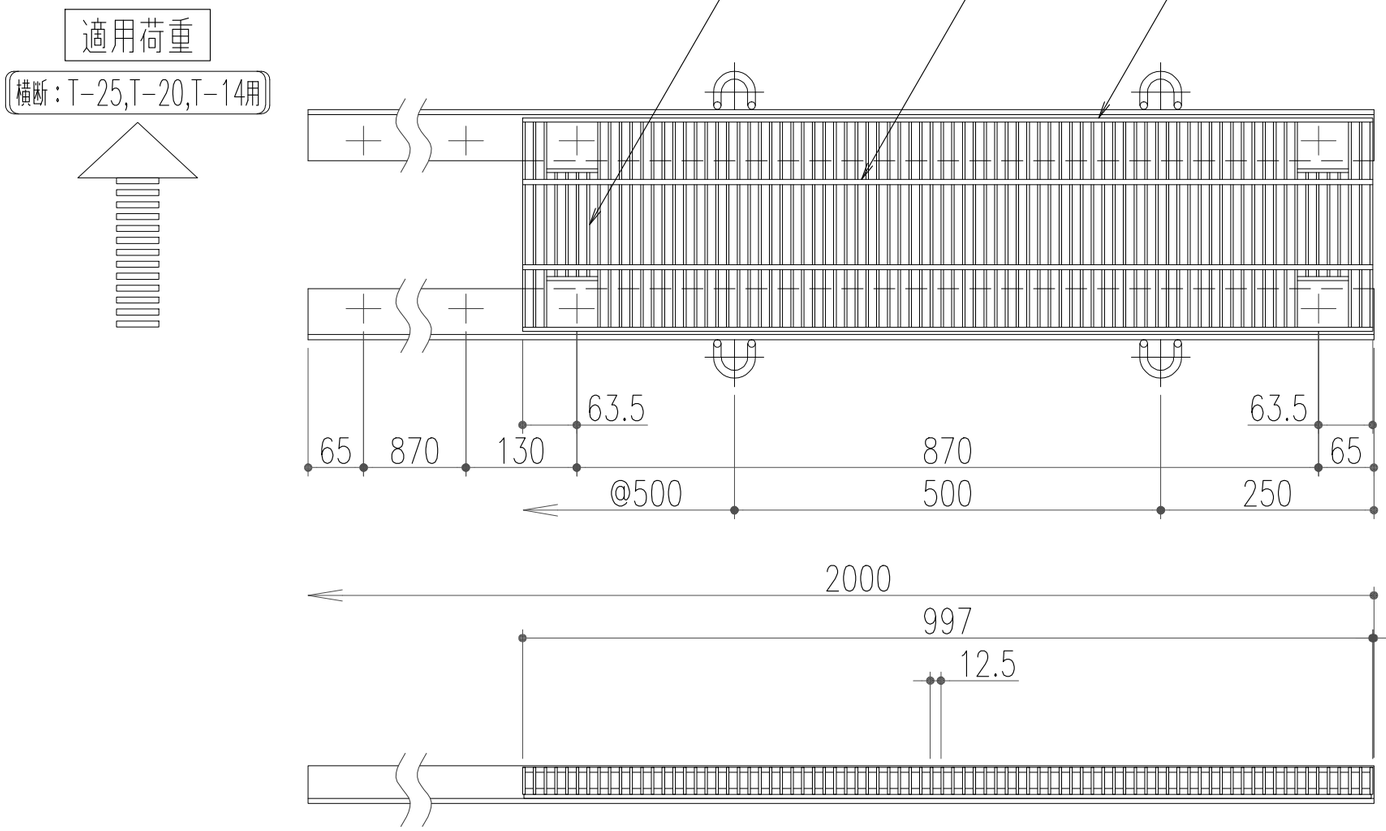

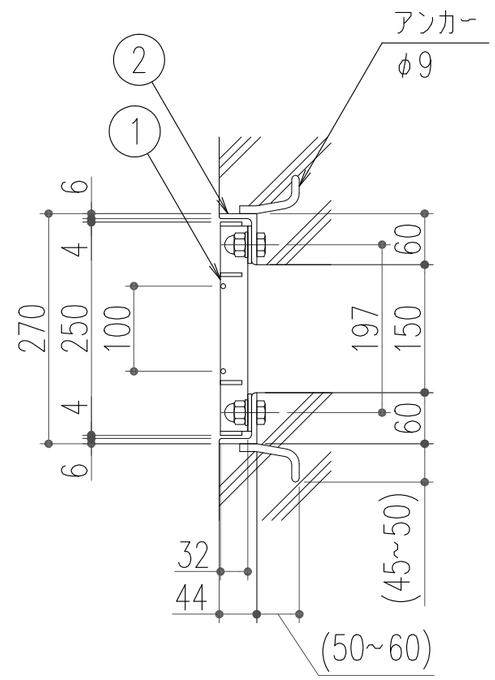

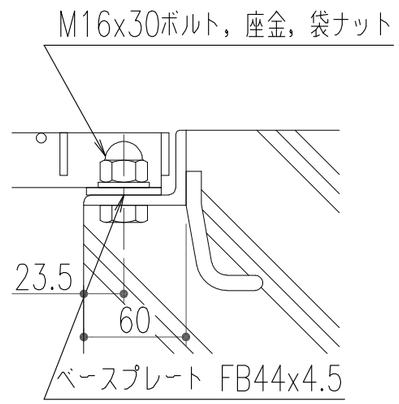

ボルト固定　詳細図

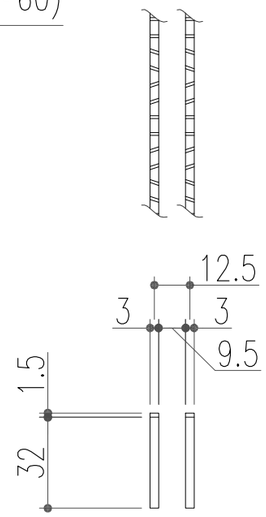

ベアリングバー　詳細図

品番	名称	質量	材質	表面処理	備考
2	受枠：GTZ-2-32A 受枠：GT-2-32A	9.7 kg/本	SS400	溶融亜鉛めっき 錆止め塗装(黒)	
1	蓋	19.9 kg/枚	SS400	溶融亜鉛めっき	ギザギザタイプ

記号	変更内容・理由	年月日	担当	承認
△				
△				
△1	受枠：GTZ-2追加	'26.9.1	小森	近藤

第三角法		担当	年月日	尺度
	製図	朱	'20.4.26	1/10
	検図	胡	〃	
	承認	後藤	〃	

名称	騒音防止用 ボルト固定式細目スチールグレーチング	図番	SSAEDD0015-1
品名	蓋：CXHBB332-1.5A 受枠：GT(Z)-2-32A	株式会社 中部コーポレーション	

特記事項・・・指示なき製作基準は製品規格による。