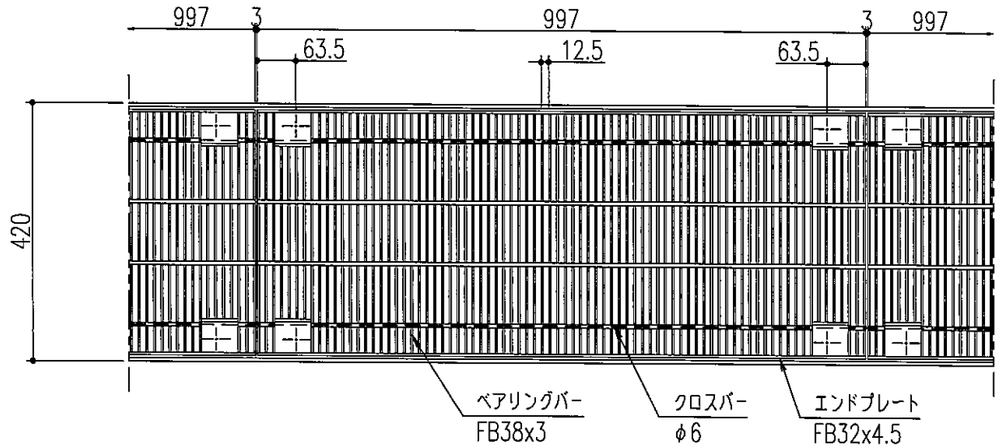

平面詳細図 S=1/10

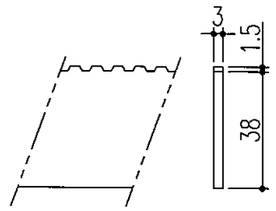

ベアリングバー 詳細図

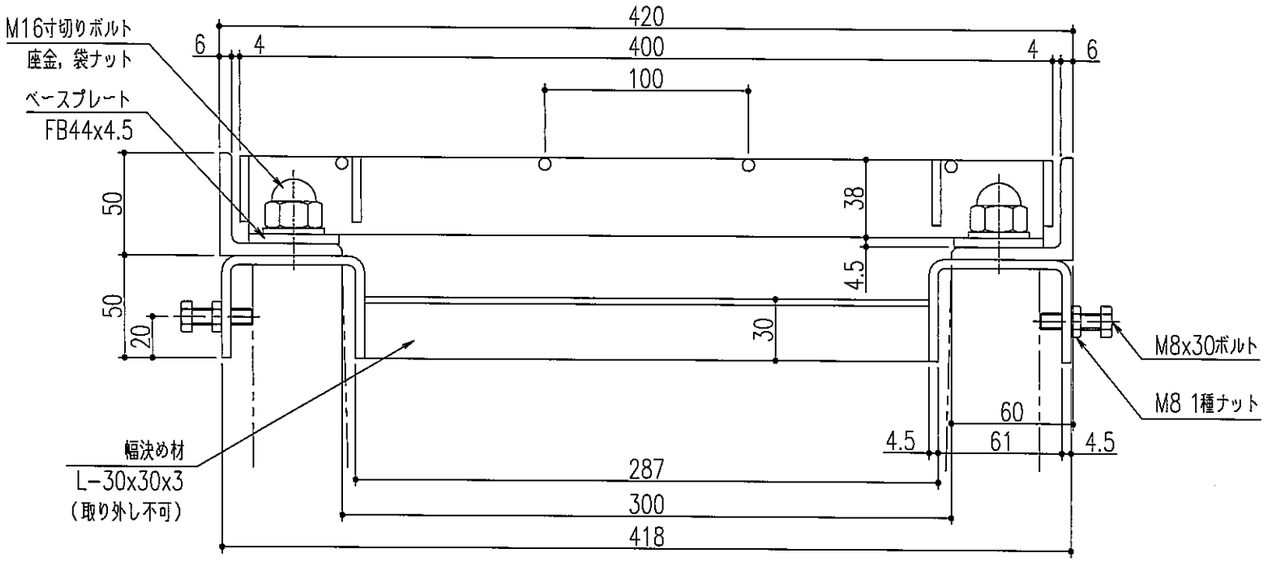

断面詳細図 S=1/3

仕様

鋼製溝蓋 CXHBB 338-3A
材質：SS400
表面処理：溶融亜鉛めっき
U字溝用受枠 GL-CB 38-30
材質：SS400
表面処理：錆止め塗装
又は溶融亜鉛めっき
(ボルト類は電気めっき)

特記事項。。。指示なき製作基準は製品規格による。

△					第三角法		担当	年月日	尺度	名称	-	図番	SK5313B072
△						製図	胡	'11.7.15	1/10				
△						検図	西村	'11.7.26		品名	CXHBB 338-3A / GL-CB 38-30	株式会社中部コーポレーション	
記号	変更内容・理由	年月日	担当	承認		承認	西村	'11.7.26					