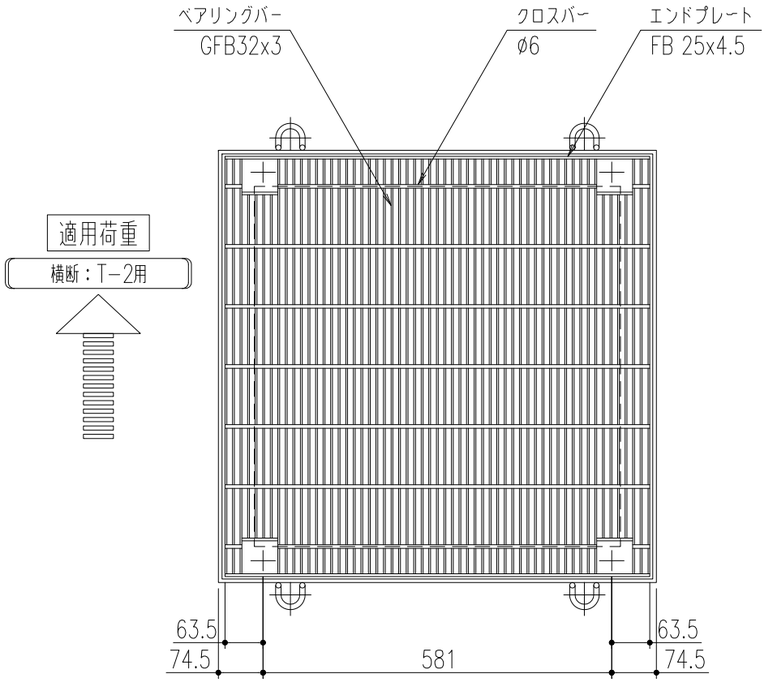

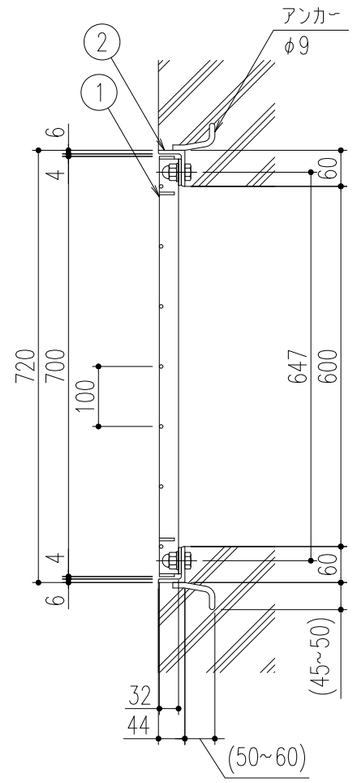

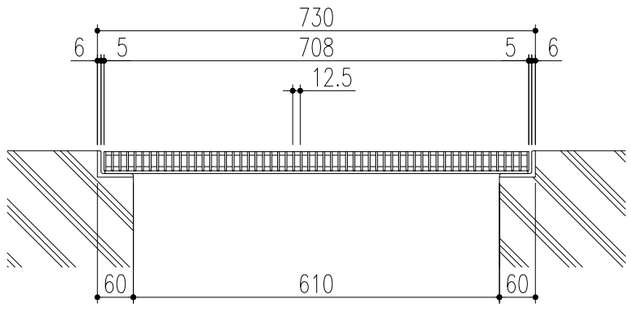

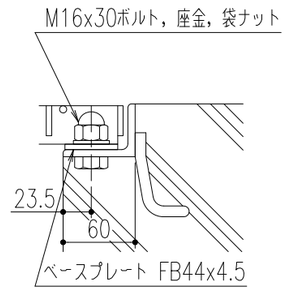

ボルト固定　詳細図

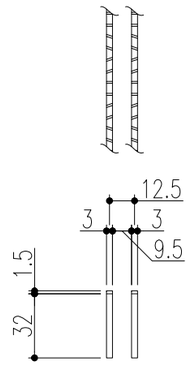

ベアリングバー　詳細図

品番	名称	質量	材質	表面処理	備考
2	受枠	13.5 kg/枚	SS400	錆止め塗装(黒)	
1	蓋	34.3 kg	SS400	溶融亜鉛めっき	ギザギザタイプ

記号	変更内容・理由	年月日	担当	承認
△				
△				
△				

第三角法		担当	年月日	尺度
	製図	李	'20.1.10	1/10
	検図	胡	〃	(A3)
	承認	後藤	〃	

名称	ボルト固定式細目正方形桝用スチールグレーチング	図番	SSBEDD0060
品名	蓋：CXHBBF332−66A 受枠：GT−2−32A	株式会社 中部コーポレーション	