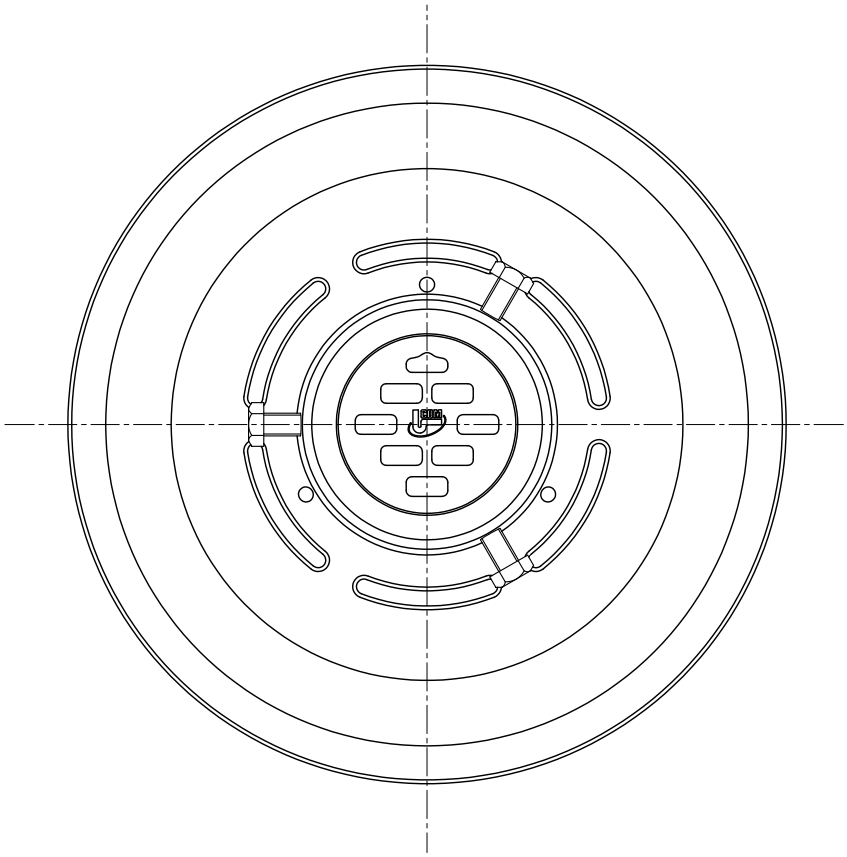

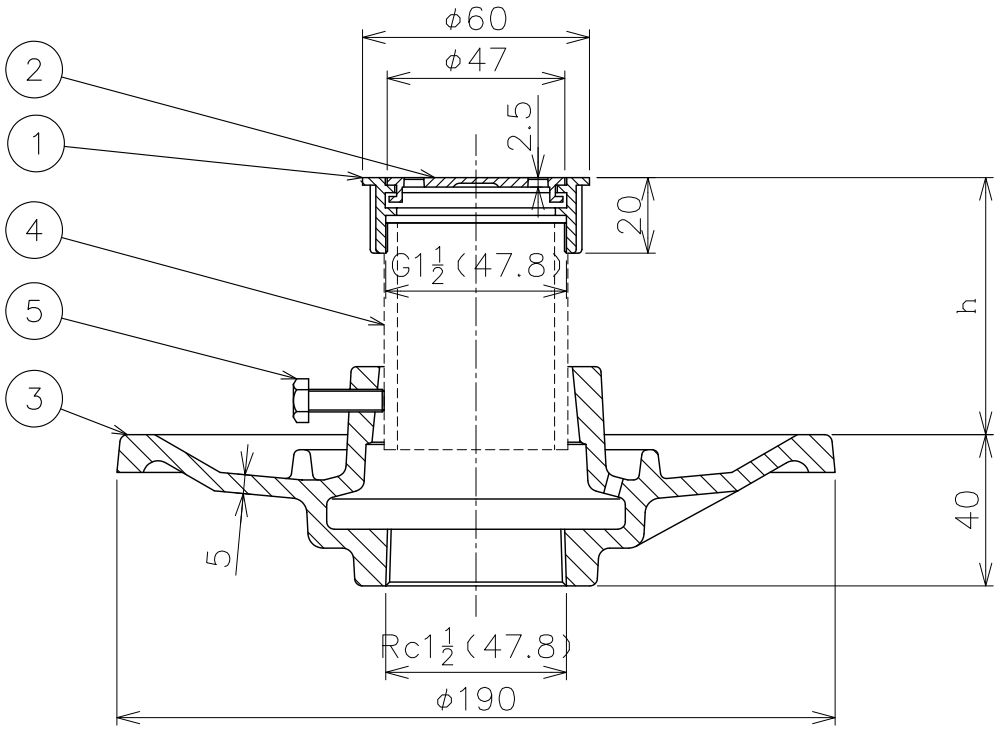

- 防水受つばネジ部はJIS B 0203(管用テーパーねじ)に準拠しています。
- 受枠ネジ部はJIS B 0202(管用平行ねじ)に準拠しています。
- 品番4の調節管は付属しません。
- h寸法は、調節管L=60の場合、55~72mmです。
- 上部金具はD−SN型金具です。

品番	部品名	数量	材質	表面処理	備考
5	止めボルト	3	SWRM	ﾕﾆｸﾛﾒｯｷ	M6
4	調節管	1	−	−	オプション
3	防水受つば	1	FC150	CSコート	COB−A防水皿
2	ストレーナ	1	SCS13	−	
1	受枠	1	SCS13	−	

		担当	年月日	尺度	品名	ステンレス排水金具　防水層用	図番	LT02110008
第三角法	製図	中村	'20.9.1	1/2				
	検図	伊藤	'20.9.1		型式	DB−A(SU)−40	株式会社中部コーポレーション	
	承認	伊藤	'20.9.1					