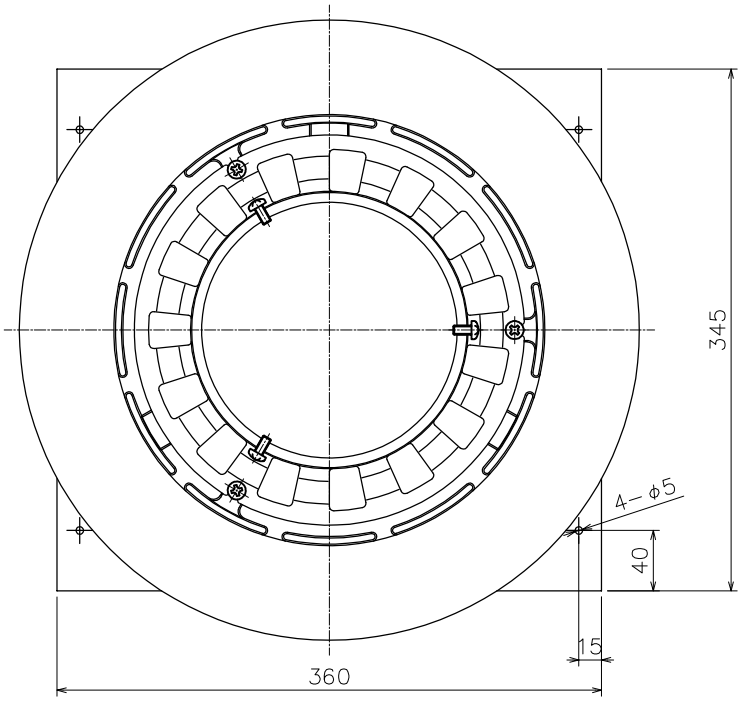

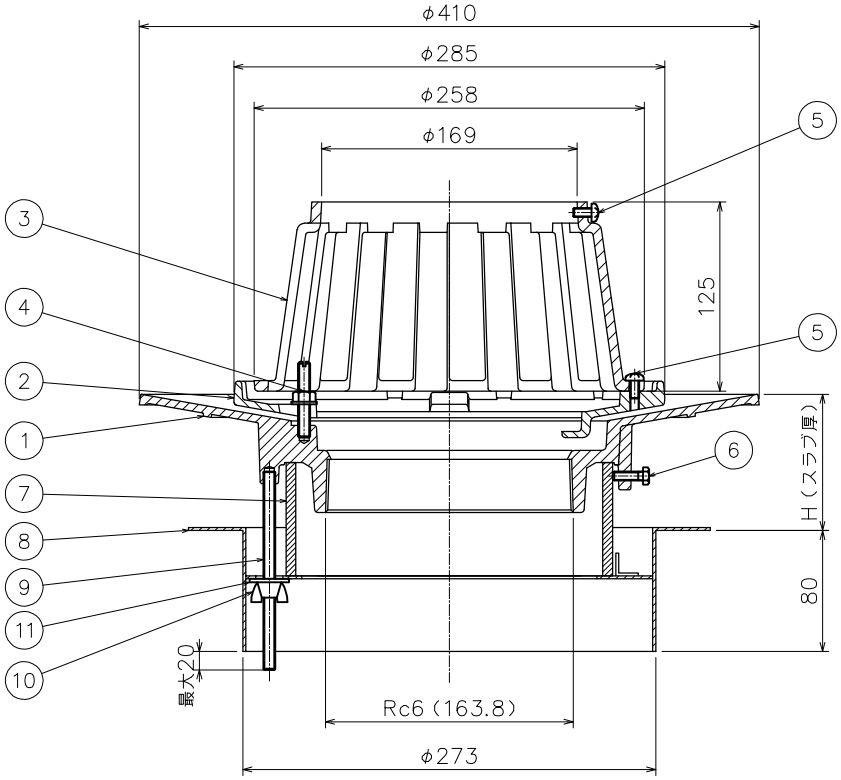

＊流出口ネジ部は、JIS B 0203（管用テーパネジ）に準拠しています。
＊品番7スリーブにより指定のH（スラブ厚）寸法になりますので、ご注文の際はH寸法をご指示ください。
＊H寸法（スラブ厚）は50～です。
＊防水層の張掛け幅は、100mmあります。
＊防水層押えに、水抜き用の溝を設けてあります。

品番	部品名	数量	材質	表面処理	備考
11	角座金	2	SPCC	クロメートメッキ	M8
10	蝶ナット	2	SWRM	クロメートメッキ	M8
9	長ねじボルト	2	SWRM	クロメートメッキ	M8
8	固定金具	1	SPHC	CSコート	
7	スリーブ	1	塩ビ		VU200
6	六角ボルト	3	SWRM		M6X20L
5	止めビス	6	C2700W		M6X12L
4	ボルト・ナット・座金	3	C3604		M8X50L
3	ストレーナ	1	FC150	CSコート	
2	防水層押え	1	FC150	CSコート	
1	本体	1	FC150	CSコート	

第三角法		担当	年月日	尺度	品名	デッキプレート打込用ルーフドレン　防水張掛け幅100mm アスファルト・シート防水　ねじ込式　バルコニー中継用	図番	LY02010054
	製図	伊藤	'25.3.7	1/5	型式	DBSG−10S−150	株式会社中部コーポレーション	
	検図	オオタ	'25.3.7					
	承認	オオタ	'25.3.7					