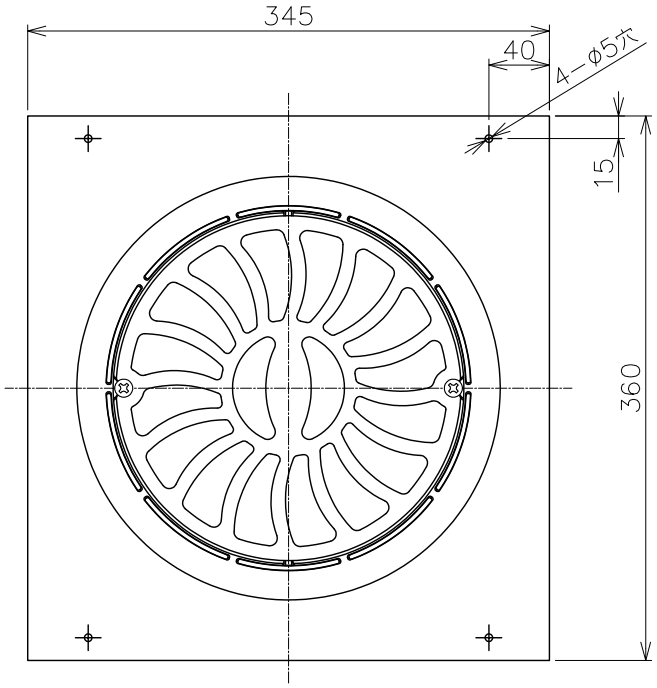

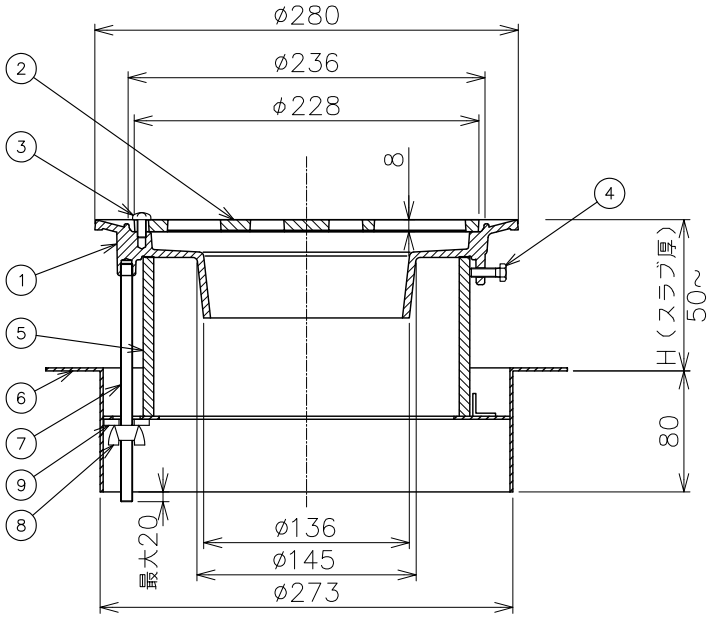

品番	部品名	数量	材質	表面処理	備考
9	角座金	2	SPCC	クロメートメッキ	M8
8	蝶ナット	2	SWRM	クロメートメッキ	M8
7	長ネジボルト	2	SWRM	クロメートメッキ	M8
6	固定金具	1	SPHC	CSコート	
5	スリーブ	1	塩ビ		VU200
4	六角ボルト	3	SWRM		M6×20L
3	止めビス	2	C2700W		M6×12L
2	ストレーナ	1	FC150	CSコート	
1	本体	1	FC150	CSコート	

＊ご注文の際はH寸法をご指示ください。

第三角法		担当	年月日	尺度	品名	デッキプレート打込用ルーフドレン　モルタル・塗膜防水用 差込式　廊下・踊り場用	図番	LU02010075
	製図	中村	'21.10.28	1/5				
	検図	伊藤	'21.10.28		型式	DCFMP−1S−150	株式会社中部コーポレーション	
	承認	伊藤	'21.10.28					