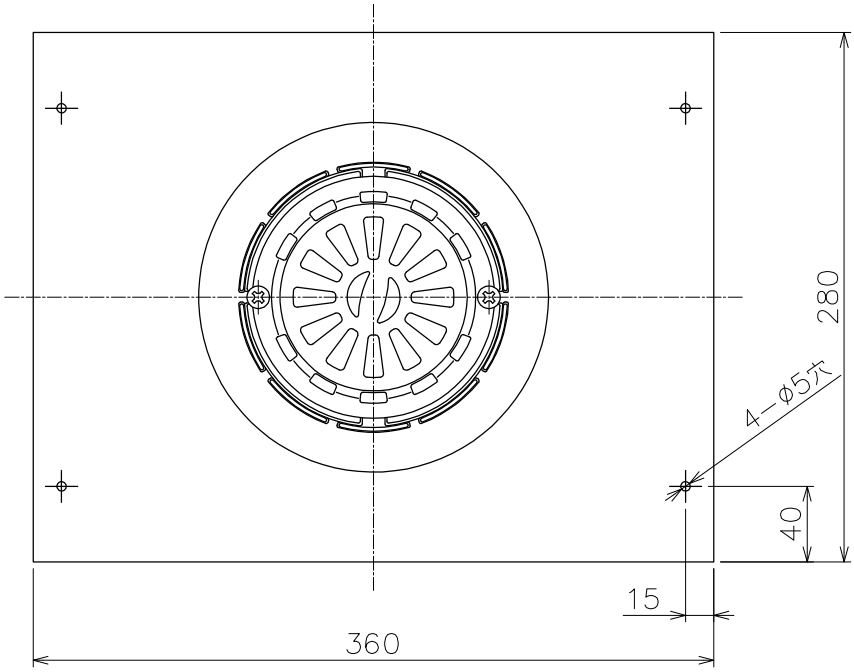

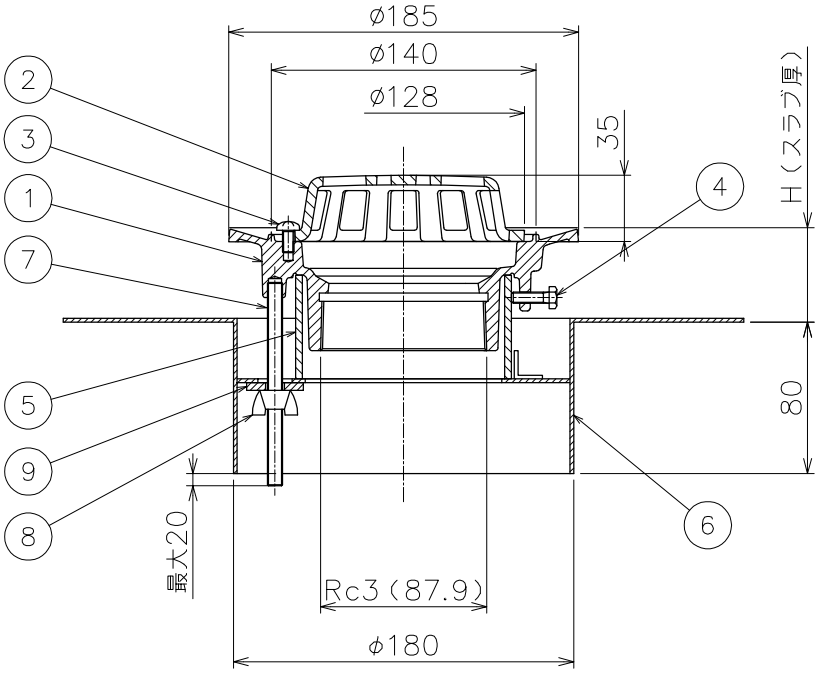

品番	部品名	数量	材質	表面処理	備考
9	角座金	2	SPCC	クロメートメッキ	M8
8	蝶ナット	2	SWRM	クロメートメッキ	M8
7	長ネジボルト	2	SWRM	クロメートメッキ	M8
6	固定金具	1	SPHC	CSコート	
5	スリーブ	1	塩ビ		VU100
4	六角ボルト	3	SWRM		M6×20L
3	止めビス	2	C2700W		M6×12L
2	ストレーナ	1	FC150	CSコート	
1	本体	1	FC150	CSコート	

＊流出口ネジ部は、JIS B 0203（管用テーパネジ）に準拠しています。
＊品番5のスリーブにより指定のH（スラブ厚）寸法になりますので、ご注文の際はH寸法をご指示ください。
＊スラブ厚H＝50～です。

第三角法		担当	年月日	尺度	品名	デッキプレート打込用ルーフドレン　モルタル・塗膜防水用 ねじ込式　フロアー用・屋上用	図番	LR92010007
	製図	武田	'19.6.5	1/4				
	検図	伊藤	'19.6.5		型式	DCRMLG−S−75	株式会社中部コーポレーション	
	承認	伊藤	'19.6.5					

2025年3月17日　更新　伊藤