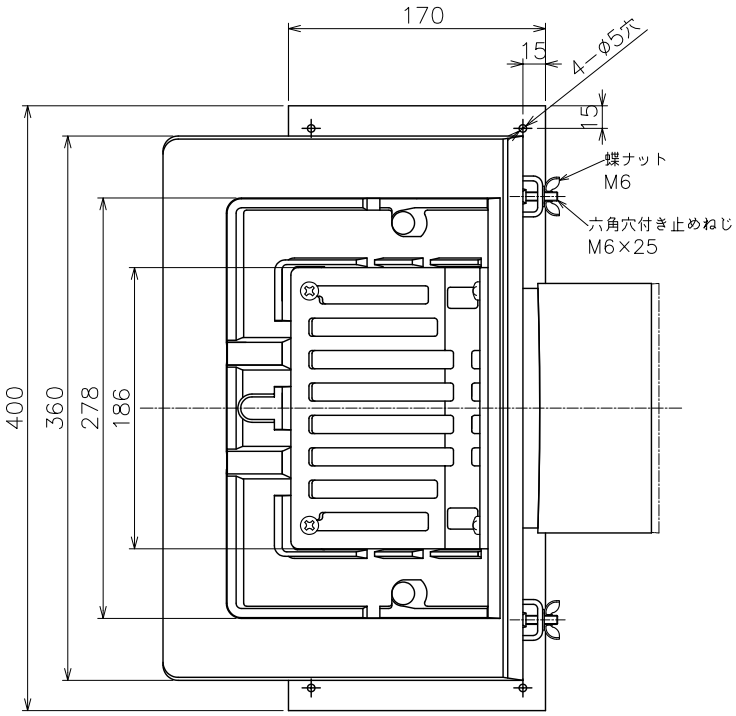

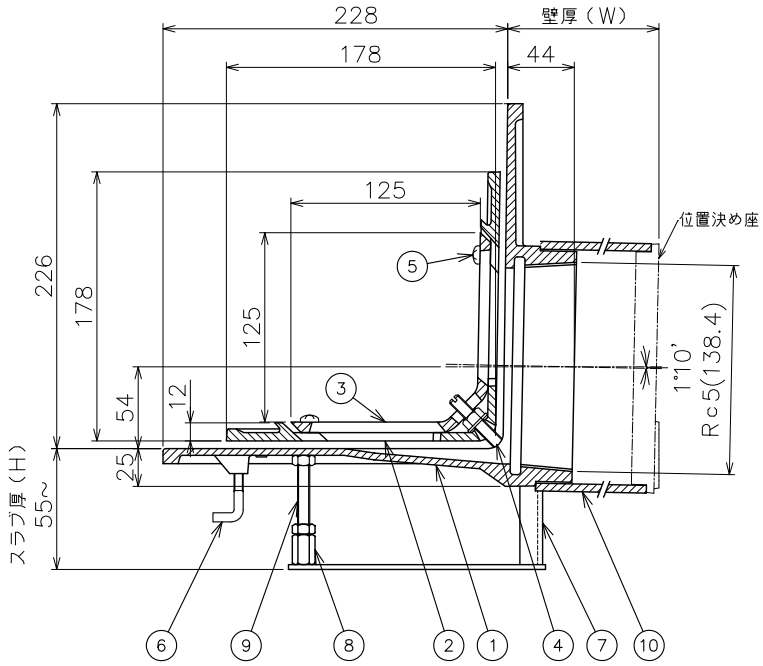

＊ネジ部は、JIS B 0203（管用テーパネジ）に準拠しています。
＊ご注文の際は、スラブ厚さ寸法（H）及び、壁厚寸法（W）をご指示ください。
＊露出防水用としてもご使用できます。
＊防水層の張掛け幅が100mm以上ありますので、防水層との密着性が向上し作業がより確実にできます。

品番	部品名	数量	材質	表面処理	備考
10	スリーブ	1	塩ビ		VU150
9	補助ボルト	1	SWRM	ユニクロメッキ	M8
8	高ナット	1	SWRM	CSコート	M8
7	固定金具	1	SS400	CSコート	
6	アンカーボルト	2	SWRM	ユニクロメッキ	M6
5	止めビス	4	C2700W		M6
4	ボルト・ナット・座金	2	C3604		M8
3	ストレーナ	1	FC150	CSコート	
2	防水層押え	1	FC150	CSコート	
1	本体	1	FC150	CSコート	

第三角法		担当	年月日	尺度	品名	デッキプレート用 よこ引きルーフドレン　防水張り掛け幅100mm 立上り部打込み金具付　アスファルト・シート防水用　ねじ込み式	図番	LV02010012
	製図	中村	'22.5.11	1/5	型式	DHCS−10S−125	株式会社中部コーポレーション	
	検図	伊藤	'22.5.11					
	承認	伊藤	'22.5.11					

2025.5.20　更新　中村