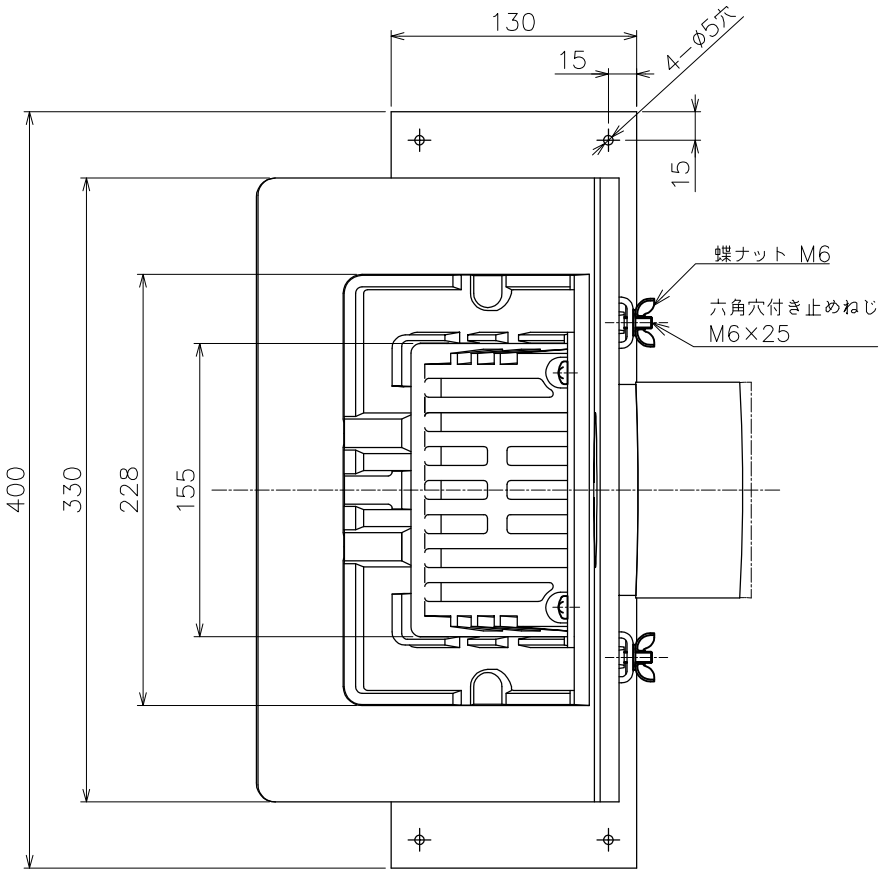

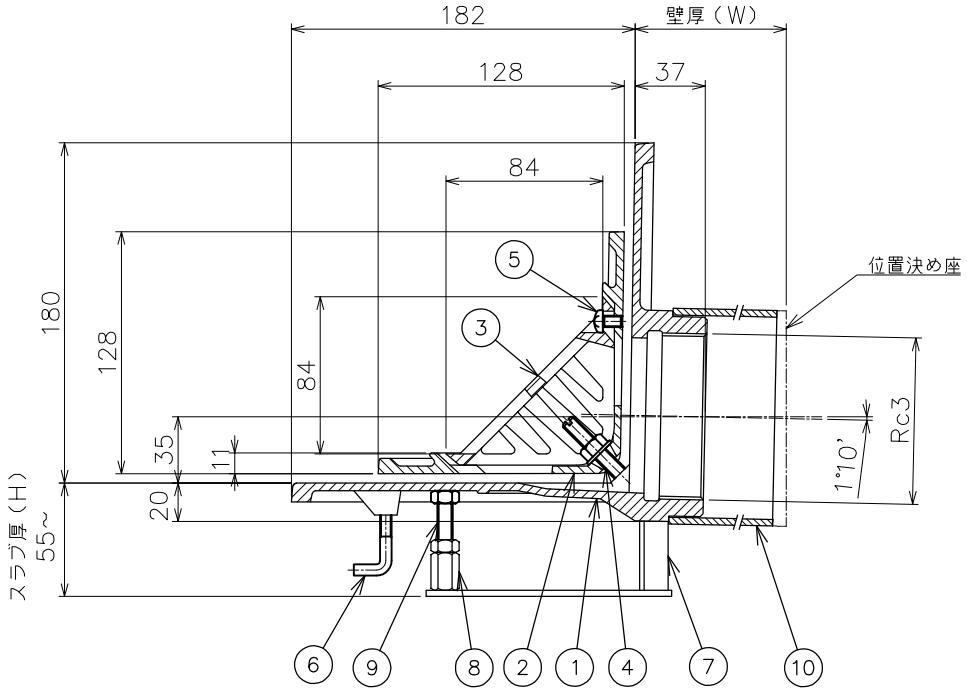

品番	部品名	数量	材質	表面処理	備考
10	スリーブ	1	塩ビ		VU100
9	補助ボルト	1	SWRM	ユニクロメッキ	M8
8	高ナット	1	SWRM	CSコート	M8
7	固定金具	1	SS400	CSコート	
6	アンカーボルト	2	SWRM	ユニクロメッキ	M6
5	止めビス	2	C2700W		M6×12L
4	ボルト・ナット・座金	2	C3604		M8×50L
3	ストレーナ	1	FC150	CSコート	
2	防水層押え	1	FC150	CSコート	
1	本体	1	FC150	CSコート	

＊ネジ部は、JIS B 0203（管用テーパねじ）に準拠しています。
＊ご注文の際は、スラブ厚さ寸法（H）及び、壁厚寸法（W）をご指示ください。
＊露出防水用としてもご使用できます。
＊防水層の張掛け幅が100mm以上ありますので、防水層との密着性が向上し作業がより確実にできます。

第三角法		担当	年月日	尺度	品名	デッキプレート用 よこ引きルーフドレン パラペット打込用 アスファルト・シート防水用 ねじ込式 防水層張掛け幅100mm	図番	LRA2010003
	製図	中村	'18.10.17	1/4				
	検図	伊藤	'18.10.17		型式	DHCS−10SR−75	株式会社中部コーポレーション	
	承認	伊藤	'18.10.17					

'23.8.21更新　オオタ