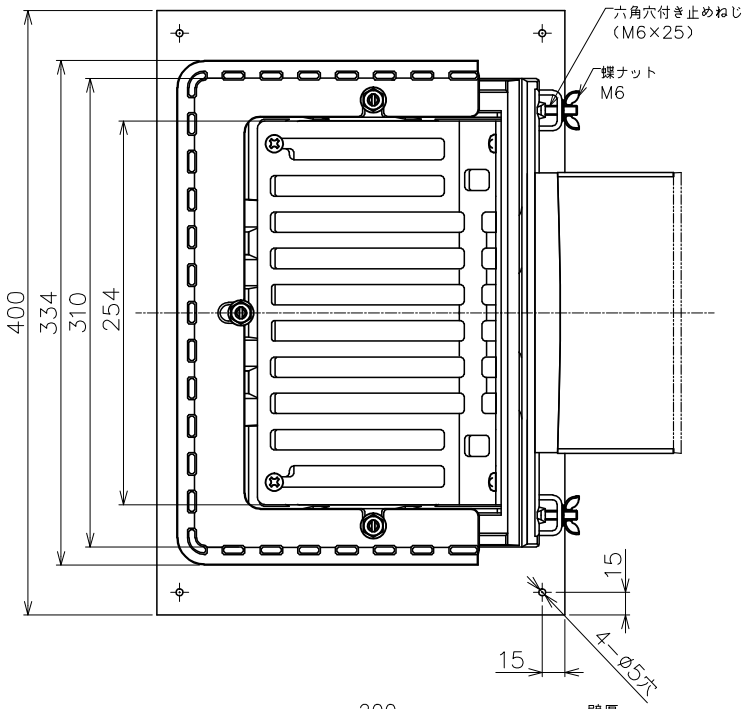

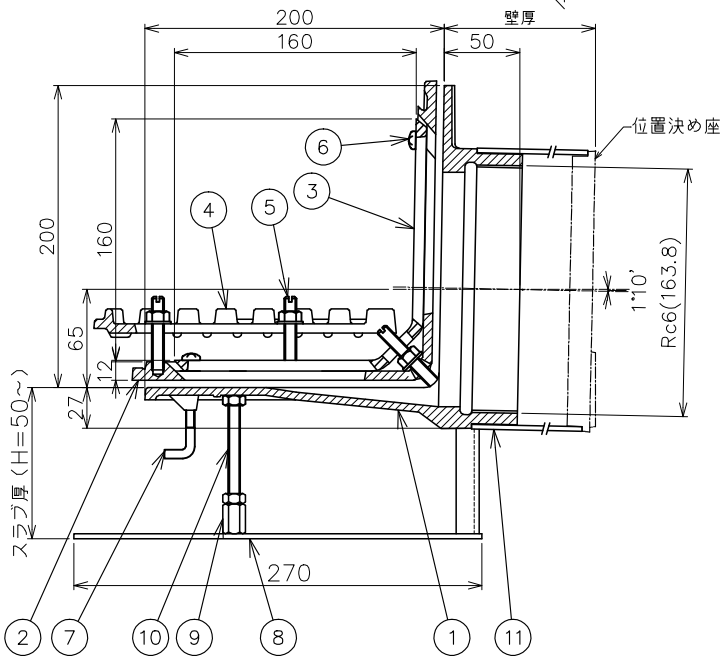

品番	部品名	数量	材質	表面処理	備考
11	スリーブ	1	塩ビ管		
10	補助ボルト	1	SWRM	ユニクロメッキ	M8
9	高ナット	1	SS400	CSコート	M8
8	固定金具	1	SS400	CSコート	
7	アンカーボルト	2	SWRM	ユニクロメッキ	M6
6	止めビス	4	C2700W		M6
5	ボルト・ナット・座金	5	C3604		M8
4	断熱材押え	1	FC150	CSコート	
3	ストレーナ	1	FC150	CSコート	
2	防水層押え	1	FC150	CSコート	
1	本体	1	FC150	CSコート	

＊ご注文の際は、スラブ厚さおよび壁厚をご指示ください。
＊ねじ部はJIS B 0203（管用テーパーねじ）に準拠しています。
＊露出防水用としてもご使用できます。
＊防水層の張掛け幅が50㎜以上ありますので、防水層との密着性が向上し作業がより確実にできます。

第三角法		担当	年月日	尺度	品名	外断熱工法デッキプレート用よこ引きルーフドレン　打込用 アスファルト・シート防水用　ねじ込式　防水層張掛け幅50㎜	図番	LZA2010042
	製図	岩田	’26.2.18	1/5				
	検図	武田	’26.2.18		型式	DHCS−5SD−150	株式会社中部コーポレーション	
	承認	太田統	’26.2.18					