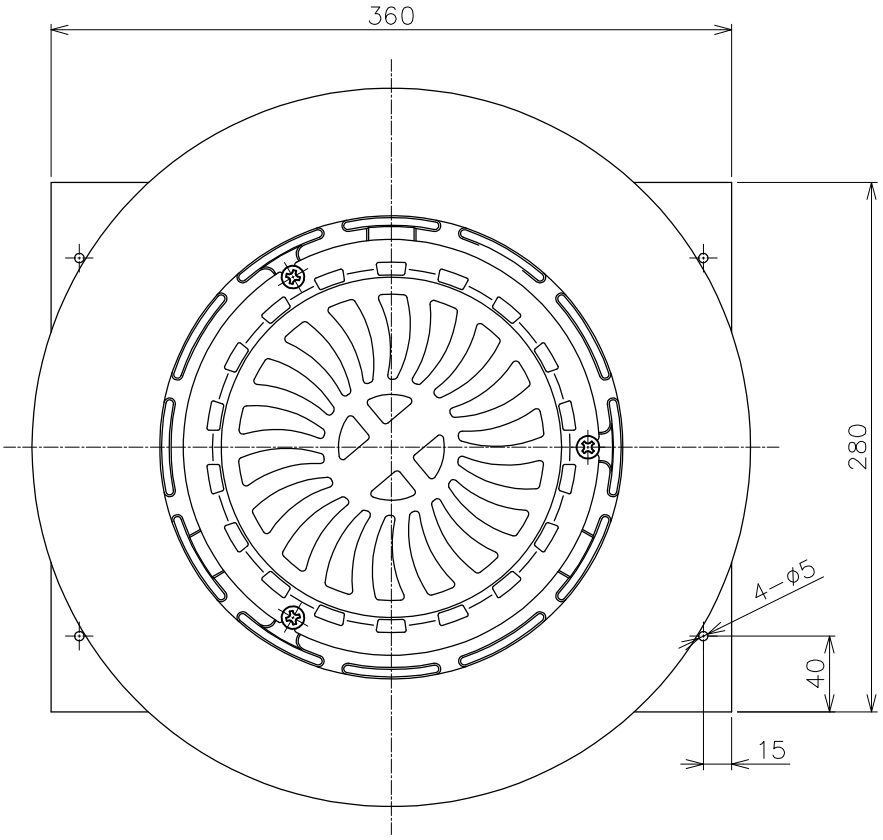

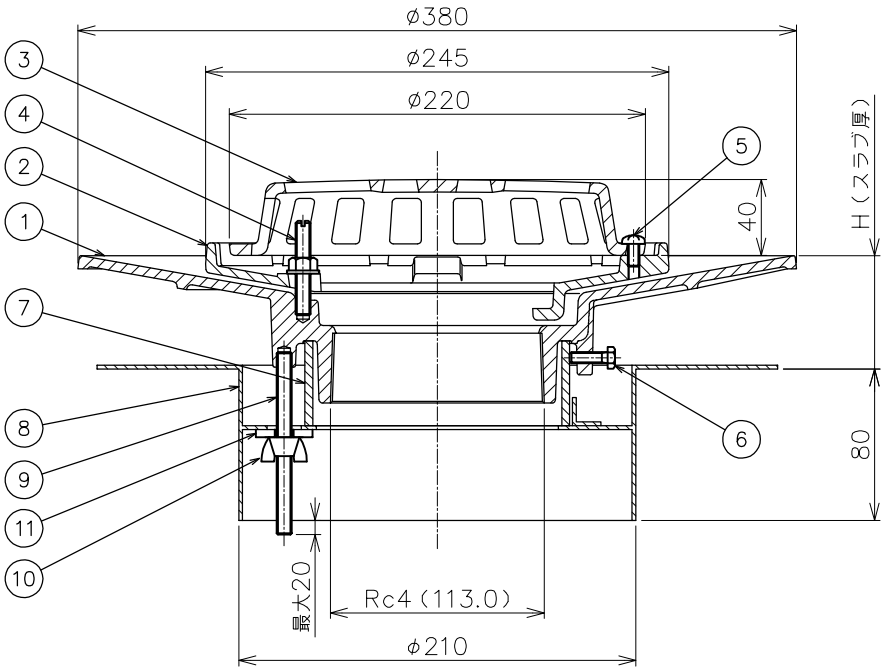

品番	部品名	数量	材質	表面処理	備考
11	角座金	2	SPCC	クロメートメッキ	M8
10	蝶ナット	2	SWRM	クロメートメッキ	M8
9	長ねじボルト	2	SWRM	クロメートメッキ	M8
8	固定金具	1	SPHC	CSコート	
7	スリーブ	1	塩ビ		VU125
6	六角ボルト	3	SWRM		M6×20L
5	止めビス	3	C2700W		M6×12L
4	ボルト・ナット・座金	各3	C3604		M8×50L
3	ストレーナ	1	FC150	CSコート	
2	防水層押え	1	FC150	CSコート	
1	本体	1	FC150	CSコート	

＊流出口ネジ部は、JIS B 0203（管用テーパネジ）に準拠しています。
＊品番7のスリーブにより指定のH（スラブ厚）寸法になりますので、ご注文の際はH寸法をご指示ください。
＊防水層の張掛け幅は、100mmあります。
＊防水層押えに、水抜き用の溝を設けてあります。

第三角法		担当	年月日	尺度	品名	デッキプレート打込用ルーフドレン 防水層張掛け幅100mm たて引き　アスファルト・シート防水用　ねじ込み式　フロアー・屋上用	図番	LT02010094
	製図	武田	'20.9.4	1/4				
	検図	伊藤	'20.9.4		型式	DRSLG−10S−100	株式会社中部コーポレーション	
	承認	伊藤	'20.9.4					