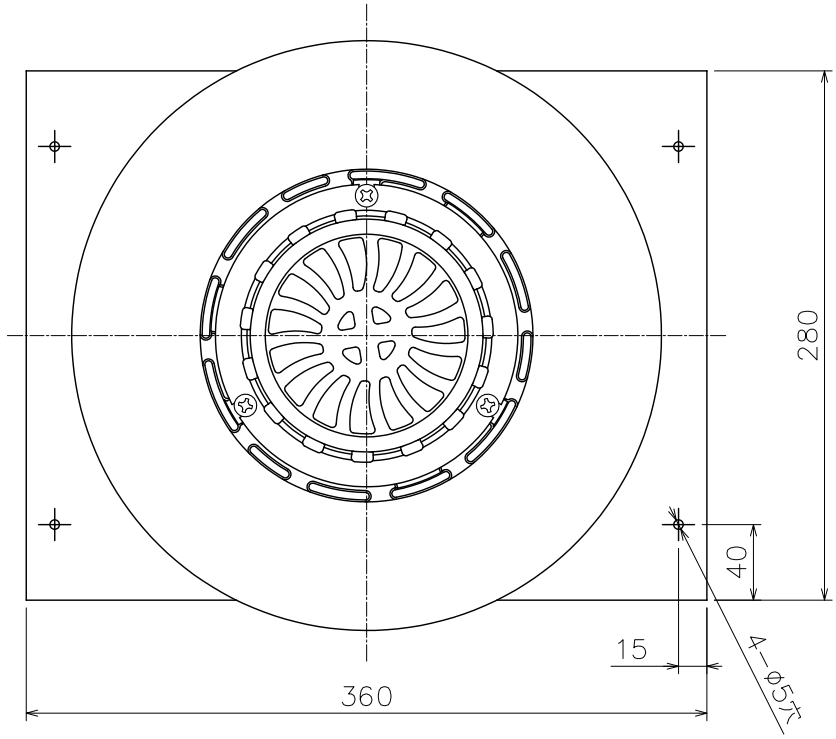

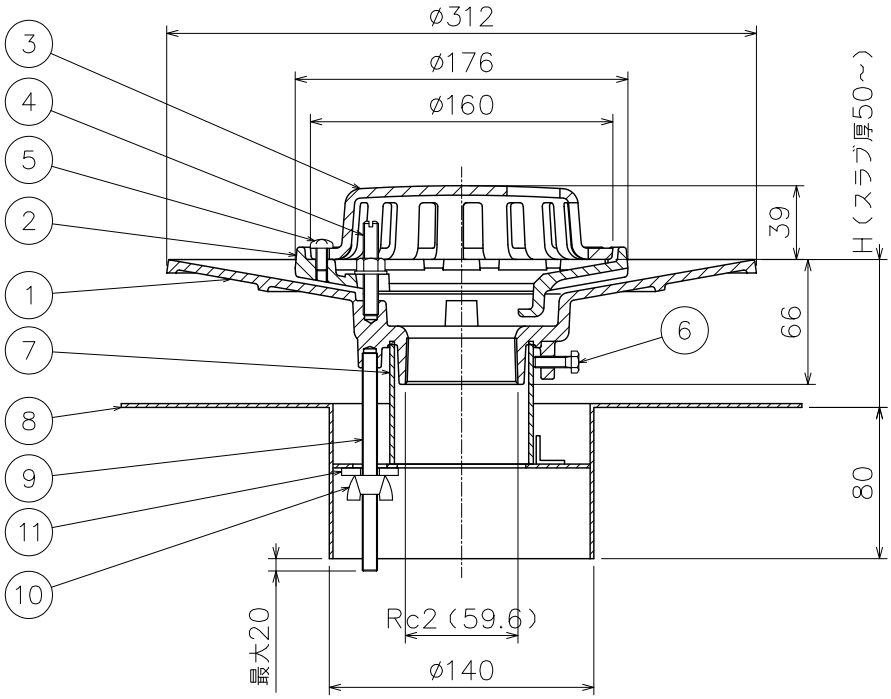

品番	部品名	数量	材質	表面処理	備考
11	角座金	2	SPCC	クロメートメッキ	M8
10	蝶ナット	2	SWRM	クロメートメッキ	M8
9	長ねじボルト	2	SWRM	クロメートメッキ	M8
8	固定金具	1	SPHC	CSコート	
7	スリーブ	1	塩ビ		VU65
6	六角ボルト	3	SWRM		M6
5	止めビス	3	C2700W		M6
4	ボルト・ナット・座金	3	C3604		M8
3	ストレーナ	1	FC150	CSコート	
2	防水層押え	1	FC150	CSコート	
1	本体	1	FC150	CSコート	

＊流出口ネジ部は、JIS B 0203（管用テーパネジ）に準拠しています。
＊ご注文の際は、スラブ厚（H寸法）をご指示ください。
＊防水層の張掛け幅は、100mmあります。
＊防水層押えに、水抜き用の溝を設けてあります。

第三角法		担当	年月日	尺度	品名	デッキプレート打込用ルーフドレン　防水張掛け幅100mm アスファルト・シート防水　ねじ込式　フロアー用・屋上用	図番	LW02010037
	製図	中村	'23.7.27	1/4				
	検図	太田統	'23.7.27		型式	DRSLG−10S−50	株式会社中部コーポレーション	
	承認	太田統	'23.7.27					