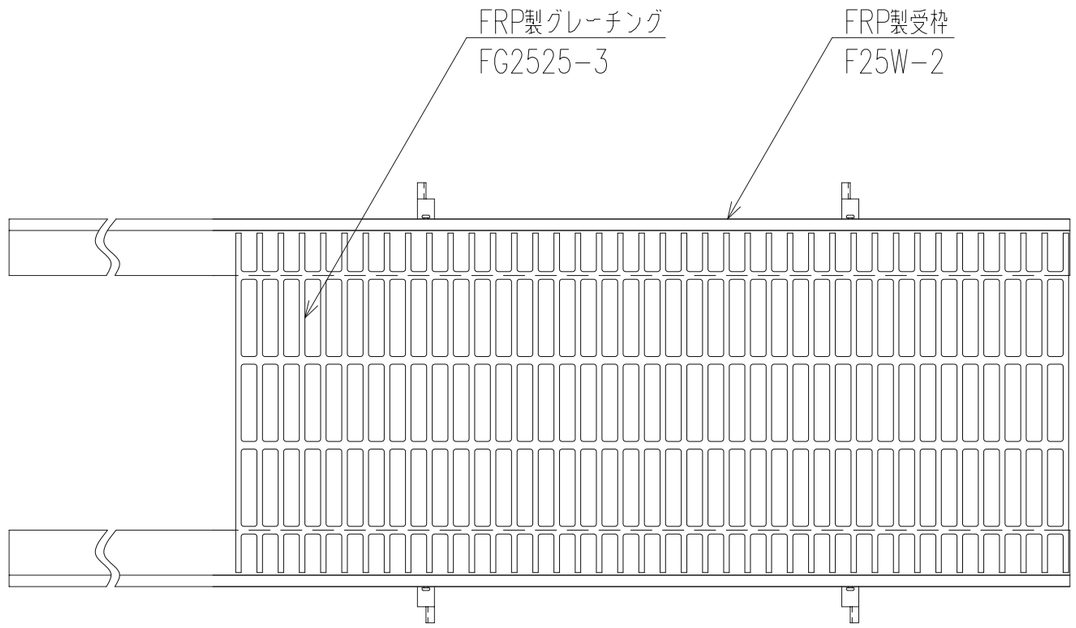

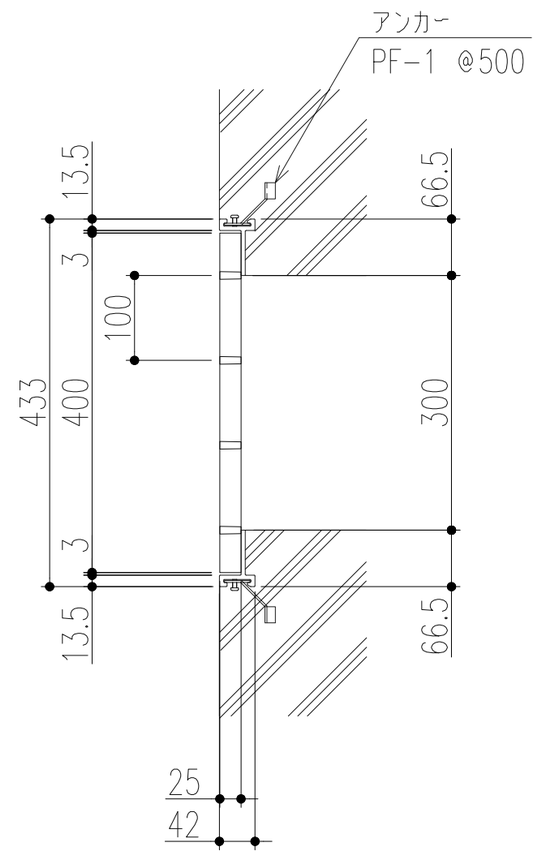

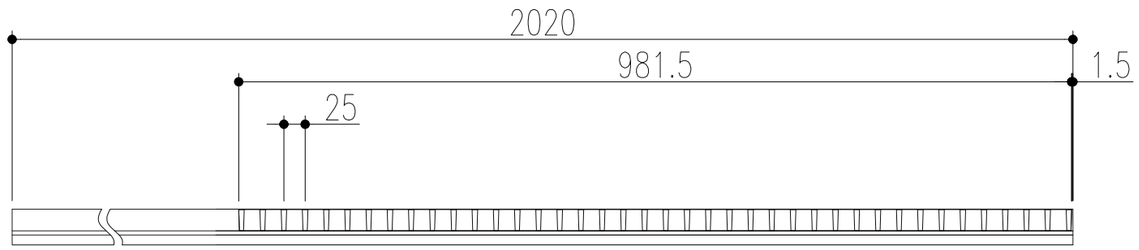

仕　様

FRP製グレーチング
FG2525-3(一般)タイプ
材質：FRP
色　：グレー
FRP製受枠
F25W-2(一般)タイプ
材質：FRP
　　：アンカー-SGHC
色　：グレー

特記事項・・・指示なき製作基準は製品規格による。

△					第三角法		担当	年月日	尺度	名称		図番	SG3313G289-2
2	寸法変更	'21.7.1	小野	近藤		製図	高	'07.3.29	1/10				
1	訂正	'19.6.20	小野	近藤		検図	山崎	,,		品名	FRP製グーチング FG2525-3 / F25W-2	株式会社中部コーポレーション	
記号	変更内容・理由	年月日	担当	承認		承認	川瀬	'07.3.31					