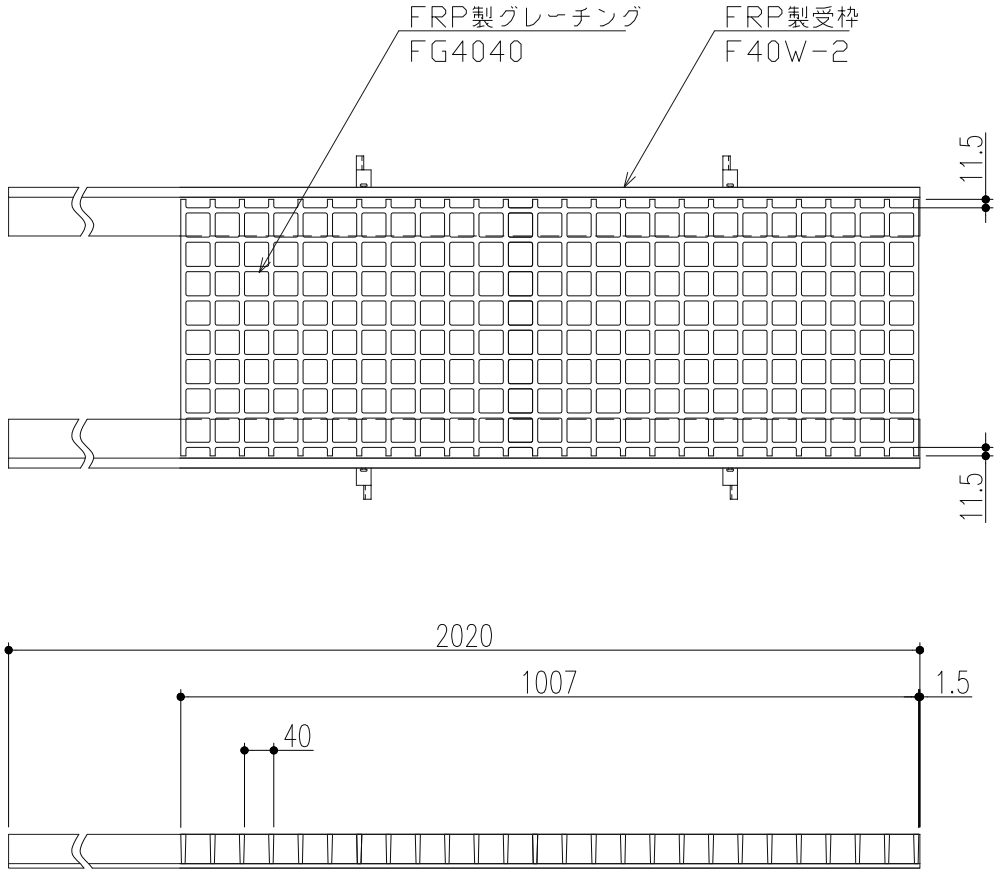

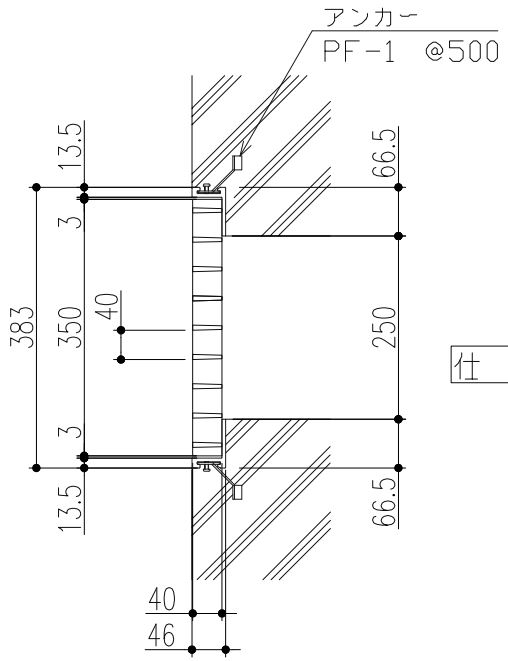

仕　　様

FRP製グレーチング
FG4040−2.5(一般)タイプ
材質;FRP
色　;グレー
FRP製受枠
F40W−2 (一般) タイプ
材質;FRP
;アンカー−SGHC
色　;グレー

注記
記入事項の確認をお願いします

特記事項。。。指示なき製作基準は製品規格による。

△					第三角法		担当	年月日	尺度	名称		図番 SG5313G247-1
△						製図	高	'07.5.29	1/10			
△1	訂正	'19.6.20	小野	近藤		検図	山崎	,,		品名	FRP製グーチング FG4040-2.5 / F40W-2	株式会社中部コーポレーション
記号	変更内容・理由	年月日	担当	承認		承認	川瀬	'07.6.1				