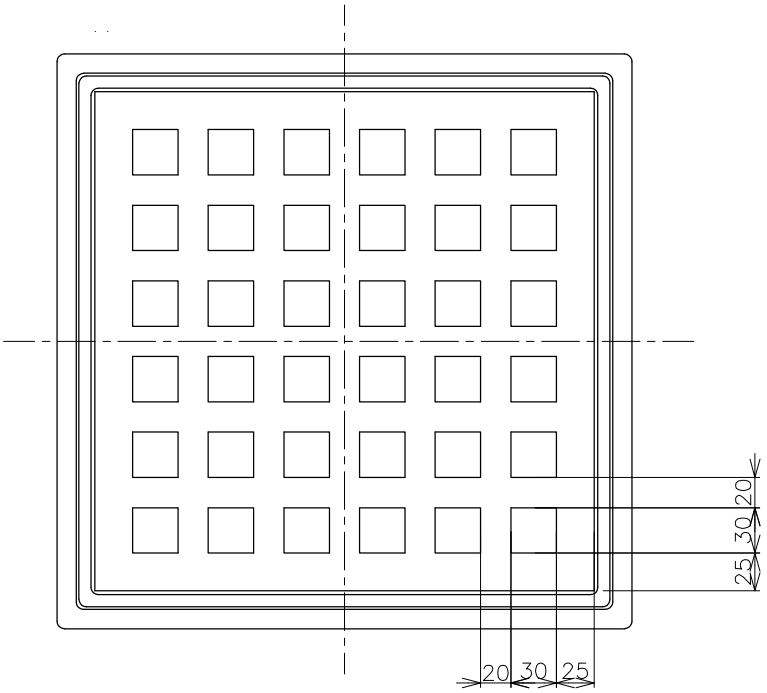

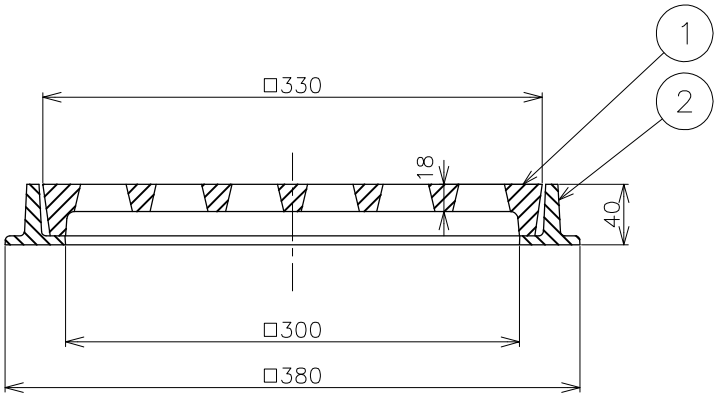

＊SHASE－S209規格品です。
＊クサリ付もあります。
＊受枠はGF－D・GF－A・GF－B共通です。

破壊荷重	60KN以上 (6,123kgf以上) （圧子φ170）	安全荷重	15KN (1,531kgf)	2	受枠	1	FC200	CSコート	
				1	フタ	1	FC200	CSコート	
				品番	部品名	数量	材質	表面処理	備考

		担当	年月日	尺度	品名	枠付格子蓋　中荷重用　（敷6t）	図番	LW02090015
第三角法	製図	伊藤	'23.6.29	1/5				
	検図	オオタ	'23.6.29		型式	GF－A－300	株式会社中部コーポレーション	
	承認	オオタ	'23.6.29					