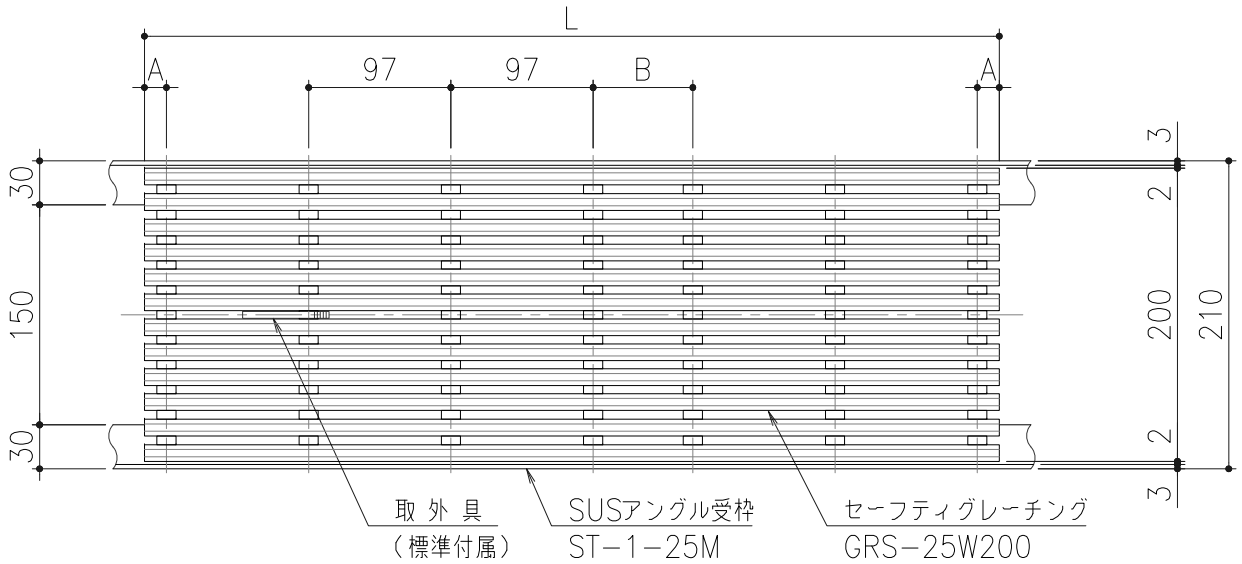

寸 法 表

種 別	L	A	B
定尺品	999	14.5	97
特注品	305~1305	7~20	27~97

※特寸品はAが20以下となるようにBにて調整

耐荷重	蓋質量	受枠質量
3.5kN/m^2（歩行用）	2.7kg/m	2.6kg/m組

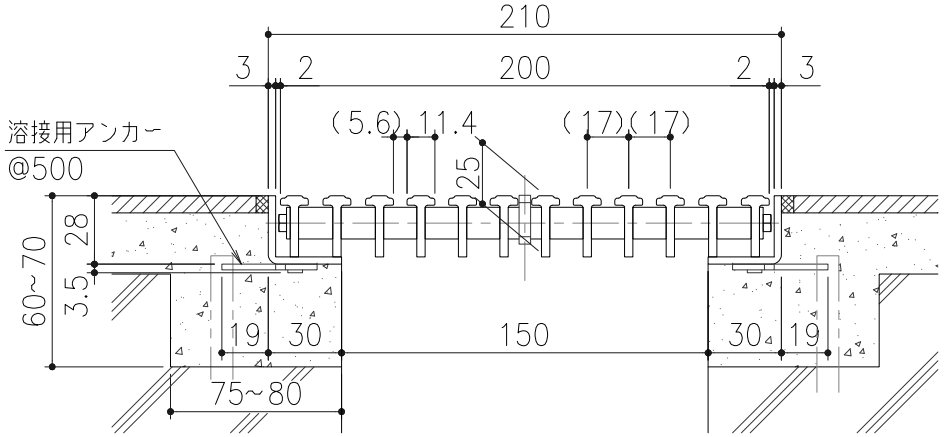

断面詳細図 S＝1：3

品 番 表

品 番	色
GRS−25W200−B	ベージュ
GRS−25W200−G	ライトグレー
GRS−25W200−S	ホワイト
GRS−25W200−P	ピンク
GRS−25W200−A	ブルー
GRS−25W200−D	ダークグレー
GRS−25W200−M	ウッド
GRS−25W200−C	ブラウン
GRS−25W200−K	ブラック

記号	変更内容・理由	年月日	担当	承認
△				
△				
△1	アンカー仕様変更	'23.6.1	小森	近藤

第三角法		担当	年月日
	製図	小森	'20.7.6
	検図	小森	〃
	承認	近藤	'20.7.6

尺度 1/5 (A4)

名称 セーフティグレーチングH25タイプ

品名 GRS−25W200

図番 DT72030006−1

株式会社 中部コーポレーション