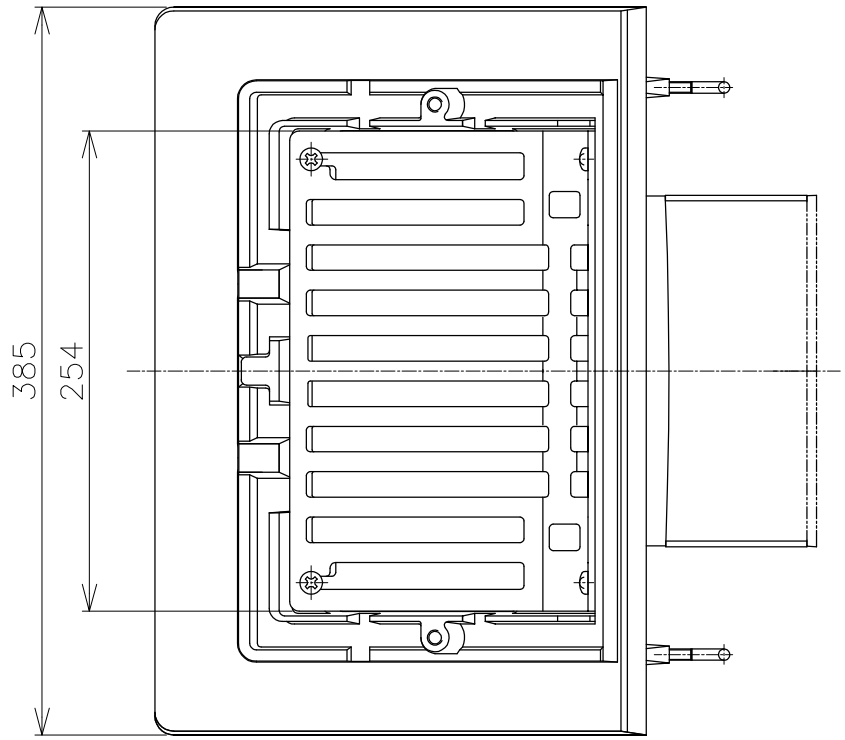

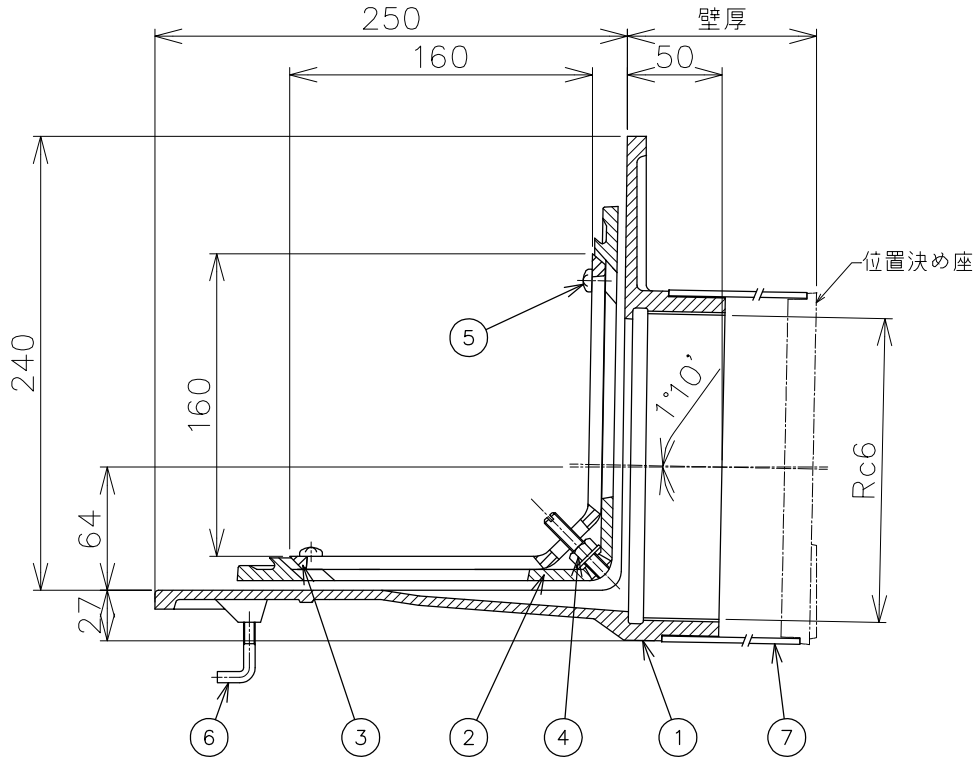

＊ご注文の際は、壁厚をご指示ください。
＊ねじ部Rc6はJIS B 0203(管用テーパーねじ）に準拠しています。
＊露出防水用としてもご使用できます。
＊防水層の張掛け幅が100㎜以上ありますので、防水層との密着性が向上し作業がより確実にできます。

品番	部品名	数量	材質	表面処理	備考
7	スリーブ	1	塩ビ		LP管
6	アンカーボルト	4	SWRM	ユニクロメッキ	M6
5	止めビス	4	C2700W		M6×14L
4	ボルト・ナット・座金	2	C3604		M8×50L
3	ストレーナ	1	FC150	CSコート	
2	防水層押え	1	FC150	CSコート	
1	本体	1	FC150	CSコート	

第三角法		担当	年月日	尺度	品名	よこ引き用ルーフドレン　打込用　アスファルト・シート防水用 ねじ込み式　防水張り掛け幅100㎜	図番	LR42010002
	製図	武田	'18.12.5	1/3	型式	HCS−10S−150	株式会社中部コーポレーション	
	検図	伊藤	'18.12.5					
	承認	伊藤	'18.12.5					