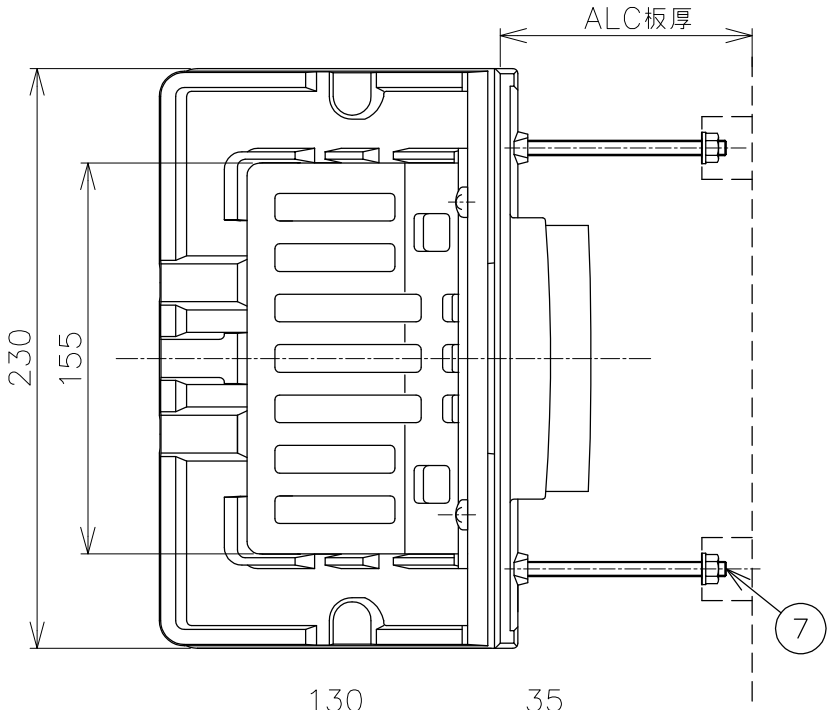

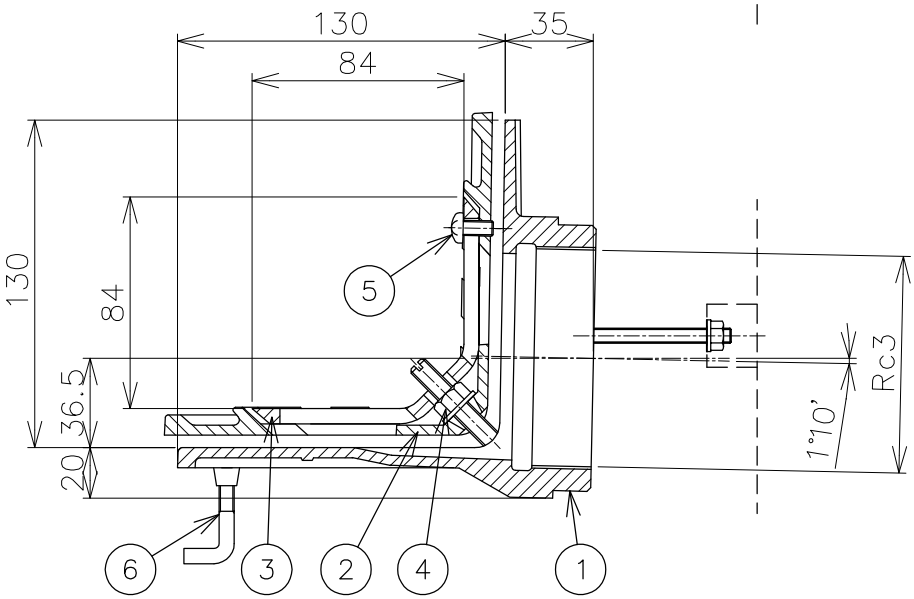

ALC板加工図

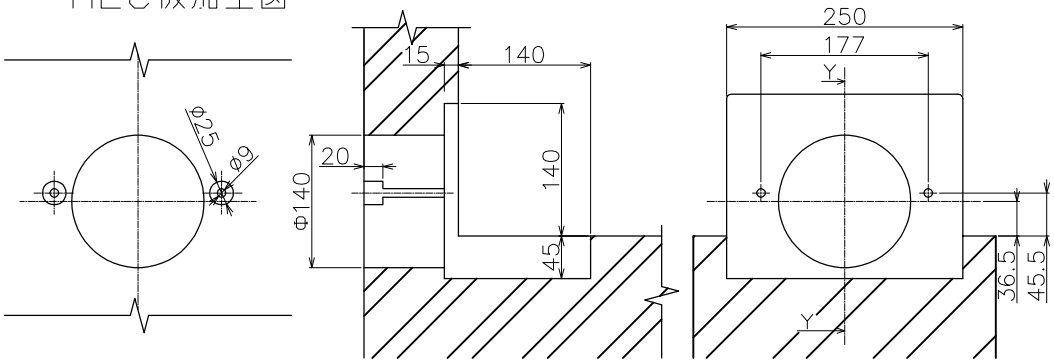

裏面　　Y−Y断面　　正面

＊ねじ部Rc3はJIS B 0203(管用テーパーねじ）に準拠しています。
＊露出防水用としてもご使用できます。
＊防水層の張掛け幅が50㎜以上ありますので、防水層との密着性が向上し作業がより確実にできます。

品番	部品名	数量	材質	表面処理	備考
7	固定ボルト・ワッシャ・ナット	2	SWRM	ユニクロメッキ	
6	アンカー	2	C3604	ユニクロメッキ	
5	止めビス	2	C2700W		M6×12L
4	ボルト・ナット・座金	2	C3604		M8×50L
3	ストレーナ	1	FC150	CSコート	
2	防水層押え	1	FC150	CSコート	
1	本体	1	FC150	CSコート	

第三角法		担当	年月日	尺度	品名	ALC工法用よこ引き用ルーフドレン　アスファルト・シート防水用 ねじ込み式　防水張り掛け幅50㎜	図番	LT02010100
	製図	江上	'20.12.5	1/3	型式	HCS−5ALC−75	株式会社中部コーポレーション	
	検図	伊藤	'20.12.5					
	承認	伊藤	'20.12.5					