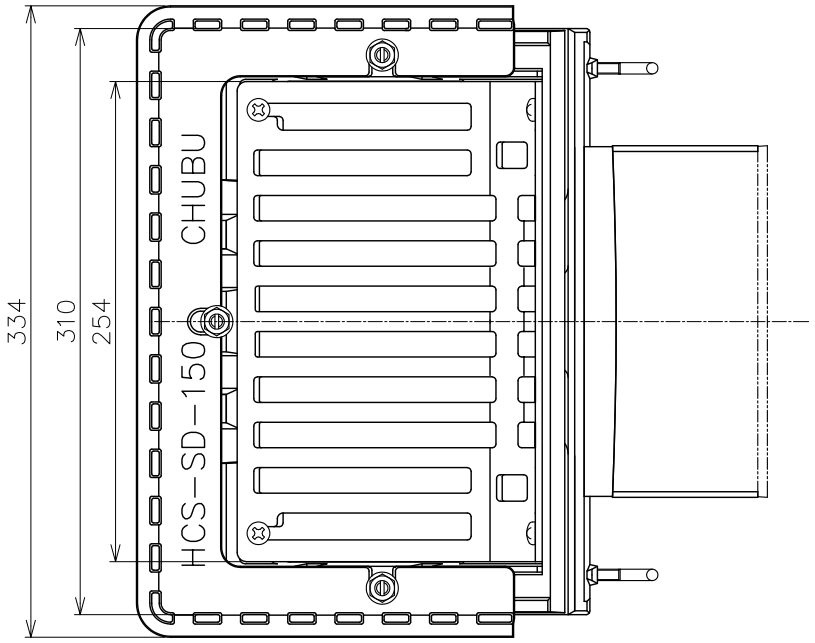

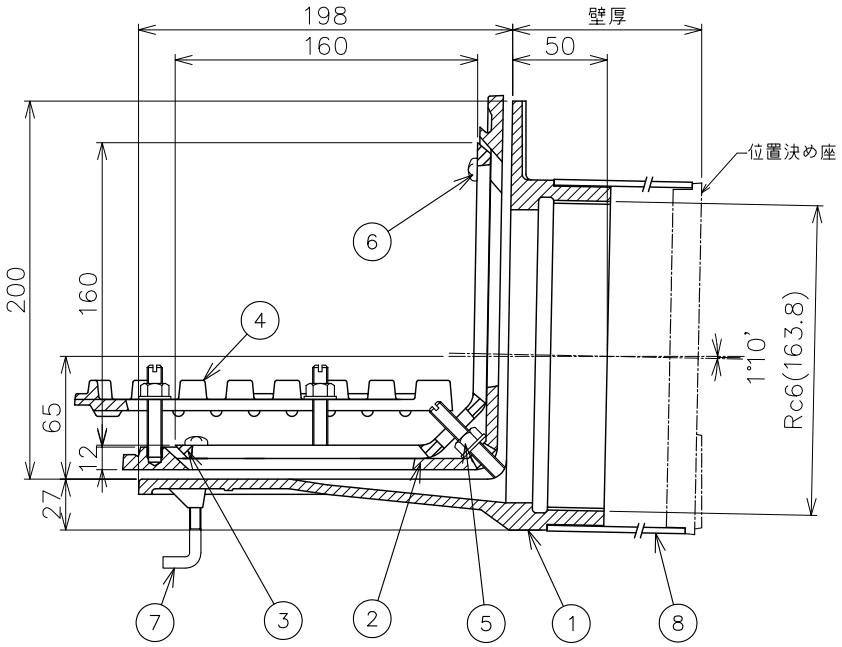

＊ご注文の際は、壁厚をご指示ください。
＊ねじ部Rc5はJIS B 0203(管用テーパーねじ）に準拠しています。
＊露出防水用としてもご使用できます。
＊防水層の張掛け幅が50㎜以上ありますので、防水層との密着性が向上し作業がより確実にできます。

品番	部品名	数量	材質	表面処理	備考
8	スリーブ	1	塩ビ		LP180
7	アンカーボルト	4	SWRM	ユニクロメッキ	M6
6	止めビス	4	C2700W		M6×14L
5	ボルト・ナット・座金	5	C3604		M8×50L
4	断熱材押え	1	FC150	CSコート	
3	ストレーナ	1	FC150	CSコート	
2	防水層押え	1	FC150	CSコート	
1	本体	1	FC150	CSコート	

第三角法		担当	年月日	尺度	品名	外断熱工法用よこ引きルーフドレン　打込用　アスファルト・シート防水用 ねじ込み式　防水張り掛け幅50㎜	図番	LU02010051
	製図	中村	'21.8.30	1/4				
	検図	伊藤	'21.8.30		型式	HCS−5SD−150	株式会社中部コーポレーション	
	承認	伊藤	'21.8.30					