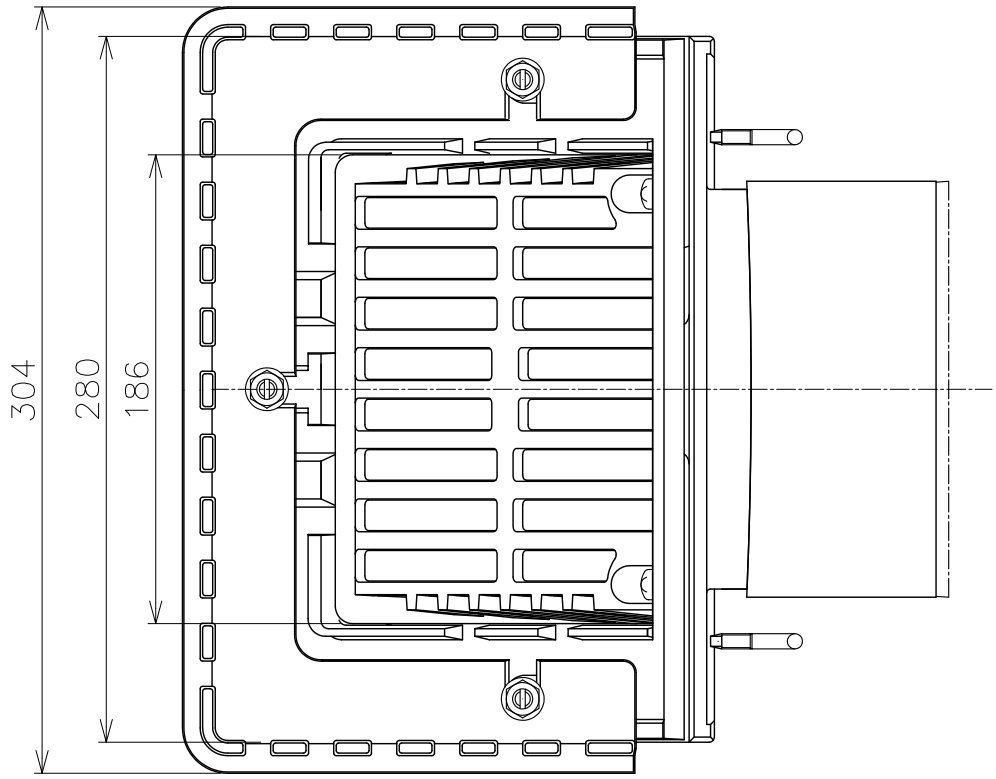

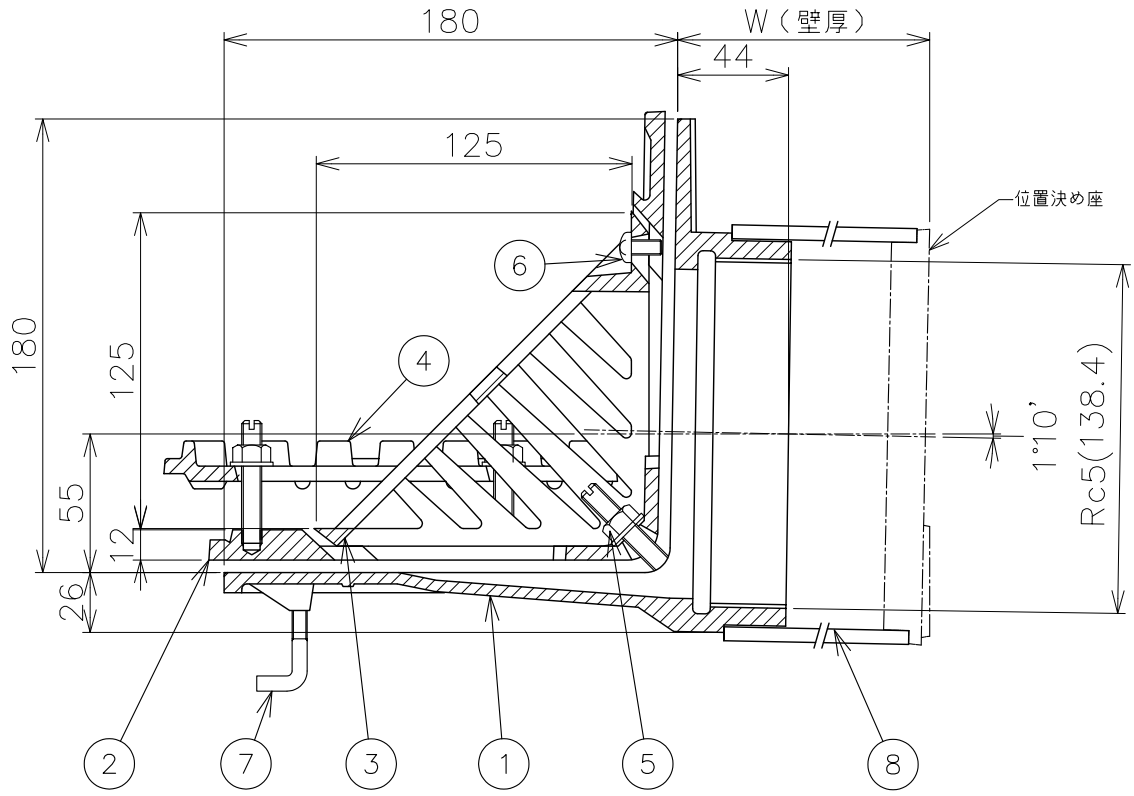

品番	部品名	数量	材質	表面処理	備考
8	スリーブ	1	塩ビ		VU150
7	アンカーボルト	4	SWRM	ユニクロメッキ	M6
6	止めビス	2	C2700W		M6
5	ボルト・ナット・座金	5	C3604		M8
4	断熱材押え	1	FC150	CSコート	
3	ストレーナ	1	FC150	CSコート	
2	防水層押え	1	FC150	CSコート	
1	本体	1	FC150	CSコート	

＊ご注文の際は、W寸法（壁厚）をご指示ください。
＊流出口ねじ部はJIS B 0203(管用テーパーねじ）に準拠しています。
＊防水層の張掛け幅が50㎜以上ありますので、防水層との密着性が向上し作業がより確実にできます。

		担当	年月日	尺度	品名	外断熱工法用よこ引きルーフドレン　防水張り掛け幅50㎜ 打込用　アスファルト・シート防水 ねじ込式	図番	LW02010039
第三角法	製図	中村	'23.7.26	1/3	型式	HCS−5SDR−125	株式会社中部コーポレーション	
	検図	太田統	'23.7.26					
	承認	太田統	'23.7.26					