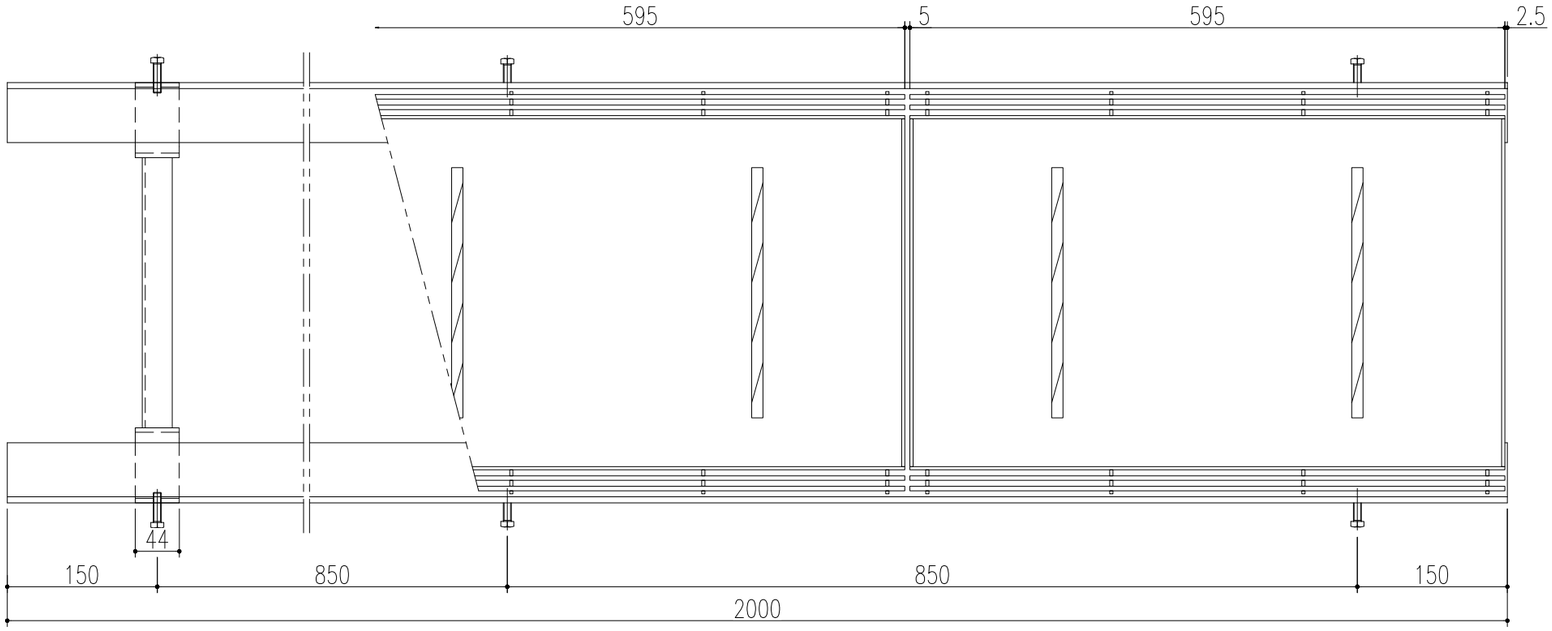

平面詳細図 S=1/6

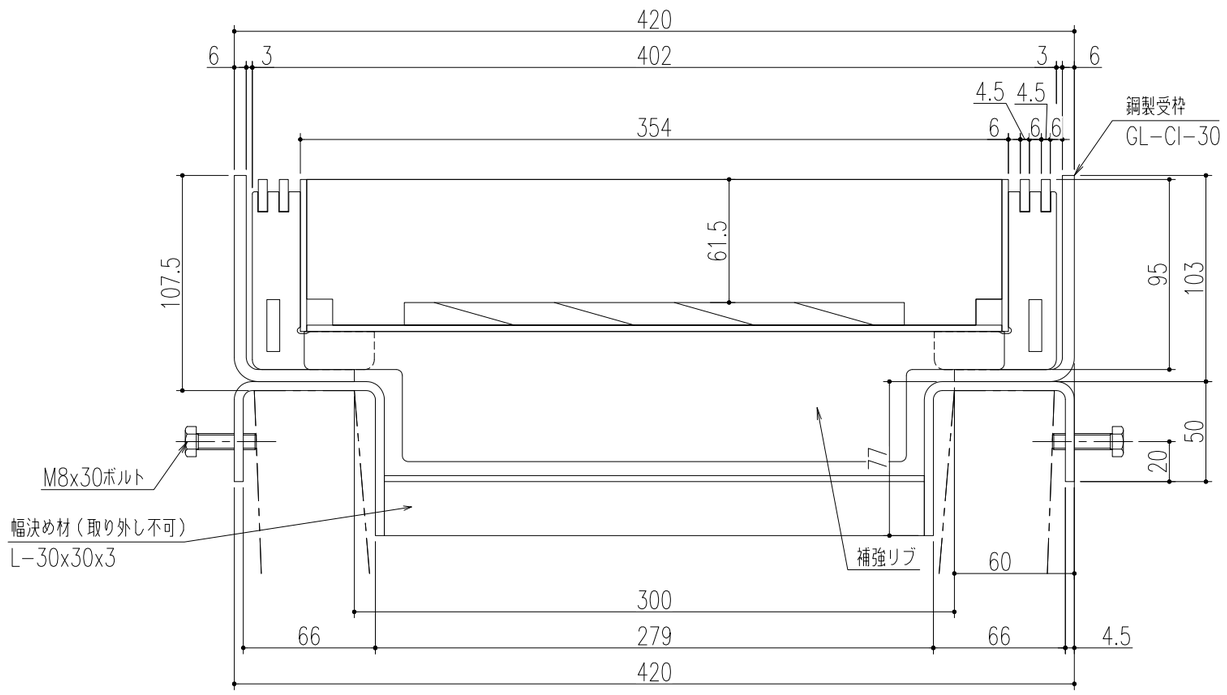

断面詳細図 S=1/3

仕様

鋼製インターロッキングブロック用溝蓋
IF−14−30U
材質；鋼製
表面処理；溶融亜鉛めっき

鋼製U字溝用受枠
GL−CI−30
材質；鋼製
表面処理；錆止め塗装　または
溶融亜鉛めっき
（ボルト類は電気めっき）

※通常は車が乗らない場所でご使用ください。
※幅決め材は取り外し不可です。
※U字溝上部と受枠下部の隙間は
コンクリート等で埋めてください。
※六角ボルトはコンクリート等で
確実に固定してください。

特記事項。。。指示なき製作基準は製品規格による。

△					第三角法		担当	年月日	尺度	名称	JIS U型側溝300用 適用荷重 T−14用	図番	DY33180012
△						製図	小森	'25.3.25	1/6				
△						検図	小森	〃		品名	鋼製インターロッキングブロック用溝蓋 鋼製U字溝用受枠	株式会社中部コーポレーション	
記号	変更内容・理由	年月日	担当	承認		承認	近藤	〃					

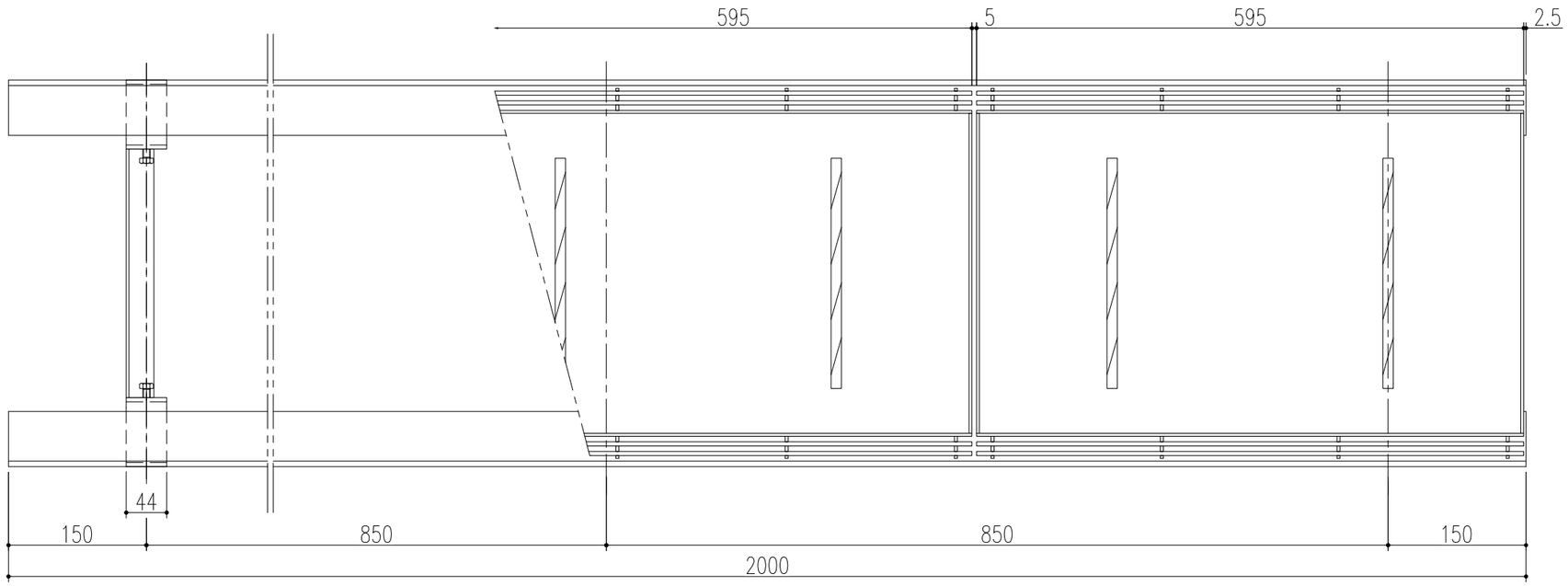

平面詳細図 S=1/6

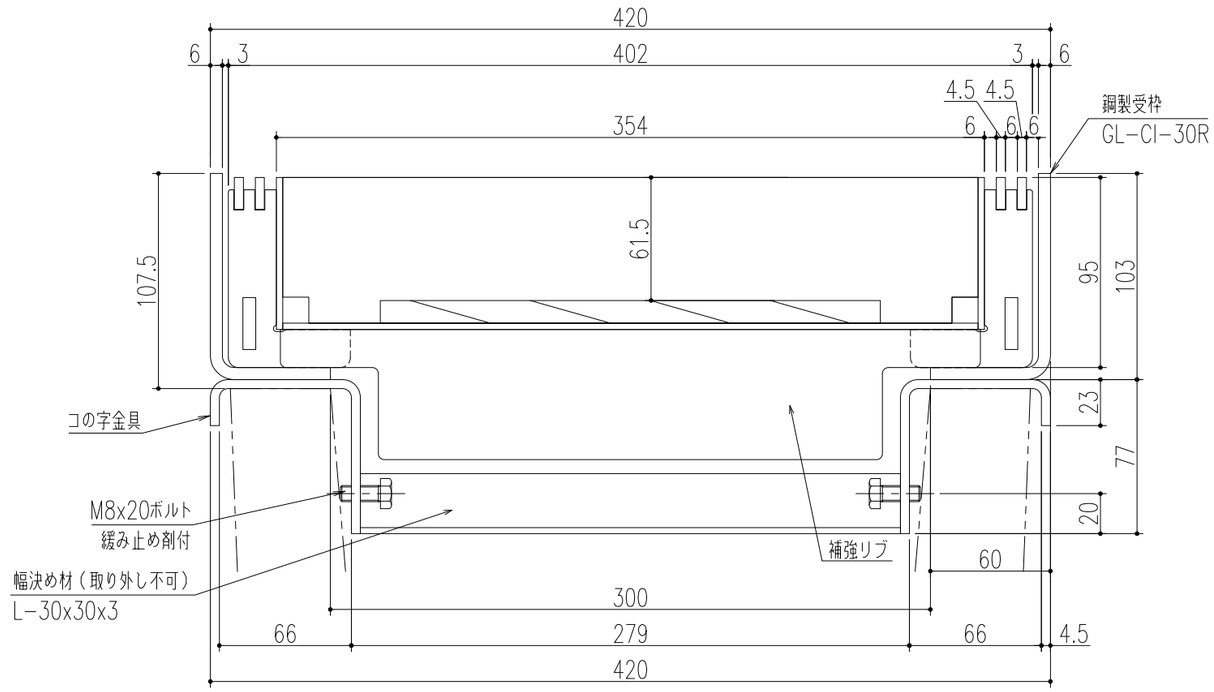

断面詳細図 S=1/3

※通常は車が乗らない場所でご使用ください。
※幅決め材は取り外し不可です。
※U字溝上部と受枠下部の隙間は
　コンクリート等で埋めてください。
※コの字金具はコンクリート等で
　確実に固定してください。

仕様

鋼製インターロッキングブロック用溝蓋
IF−14−30U
　材質；鋼製
　表面処理；溶融亜鉛めっき

鋼製U字溝用受枠
GL−CI−30R
　材質；鋼製
　表面処理；錆止め塗装　または
　　溶融亜鉛めっき
　　(ボルト類は電気めっき)
　　(ボルト：緩み止め剤付)

特記事項。。。指示なき製作基準は製品規格による。

△					第三角法		担当	年月日	尺度	名称	JIS U型側溝300用 適用荷重 T−14用	図番	DY33180016
△						製図	小森	'25.3.25	1/6				
△						検図				品名	鋼製インターロッキングブロック用溝蓋 鋼製U字溝用受枠（締付ボルト内側仕様）	株式会社 中部コーポレーション	
記号	変更内容・理由	年月日	担当	承認		承認	近藤	〃					