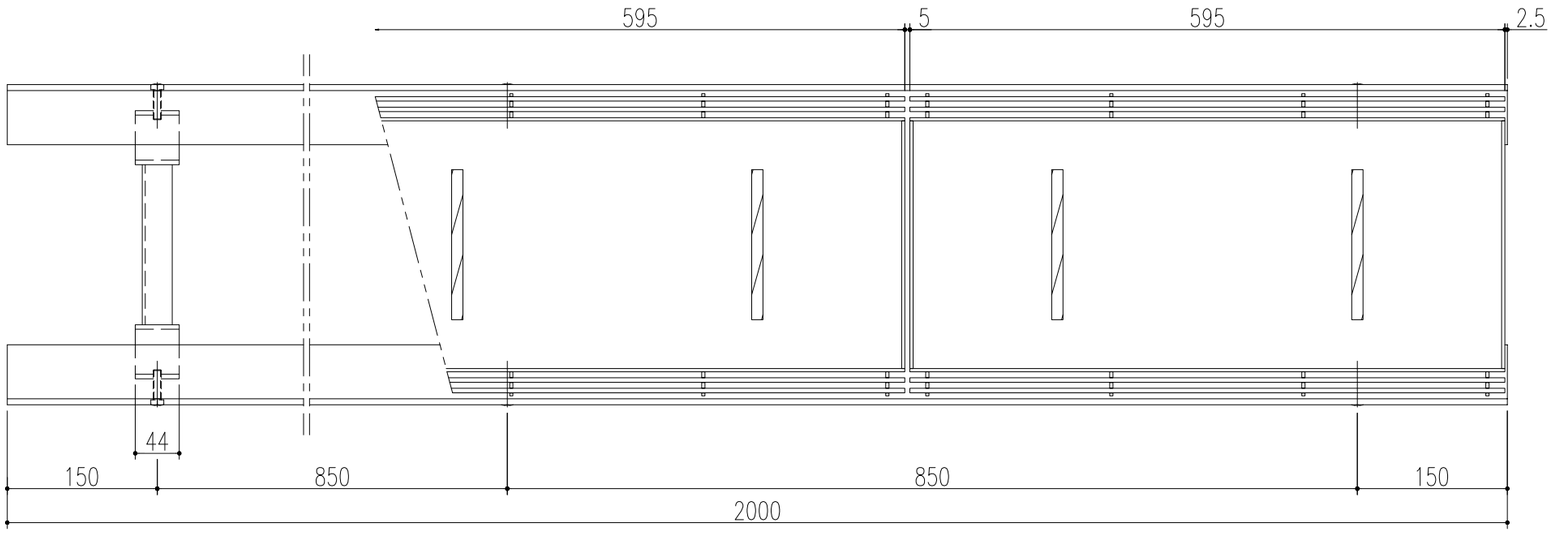

平面詳細図 S=1/6

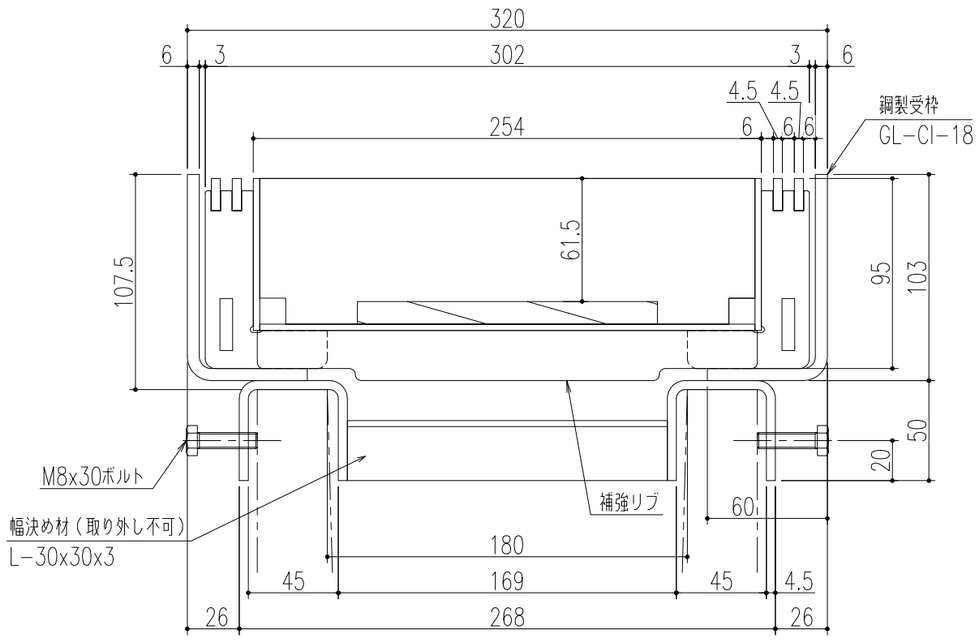

断面詳細図 S=1/3

仕様

鋼製インターロッキングブロック用溝蓋
IF-2-20U
材質；鋼製
表面処理；溶融亜鉛めっき

鋼製U字溝用受枠
GL-CI-18
材質；鋼製
表面処理；錆止め塗装　または
溶融亜鉛めっき
（ボルト類は電気めっき）

※通常は車が乗らない場所でご使用ください。
※幅決め材は取り外し不可です。
※U字溝上部と受枠下部の隙間は
　コンクリート等で埋めてください。
※六角ボルトはコンクリート等で
　確実に固定してください。

特記事項。。。指示なき製作基準は製品規格による。

記号	変更内容・理由	年月日	担当	承認
5	幅決め材位置変更	'24.12.13	後藤	近藤
4	仕様変更	'24.7.22	小森	近藤
3	更新	'23.8.30	朱	後藤
2	仕様変更	'20.3.30	小森	近藤
1	受枠天端からU字溝天端の寸法追加	'19.7.31	加藤	後藤

第三角法		担当	年月日	尺度
	製図	西村	'16.3.17	1/6
	検図			
	承認	小野	〃	

名称	JIS U型側溝180用 適用荷重　T-2用	図番	BP3318K090-5
品名	鋼製インターロッキングブロック用溝蓋 鋼製U字溝用受枠	株式会社中部コーポレーション	

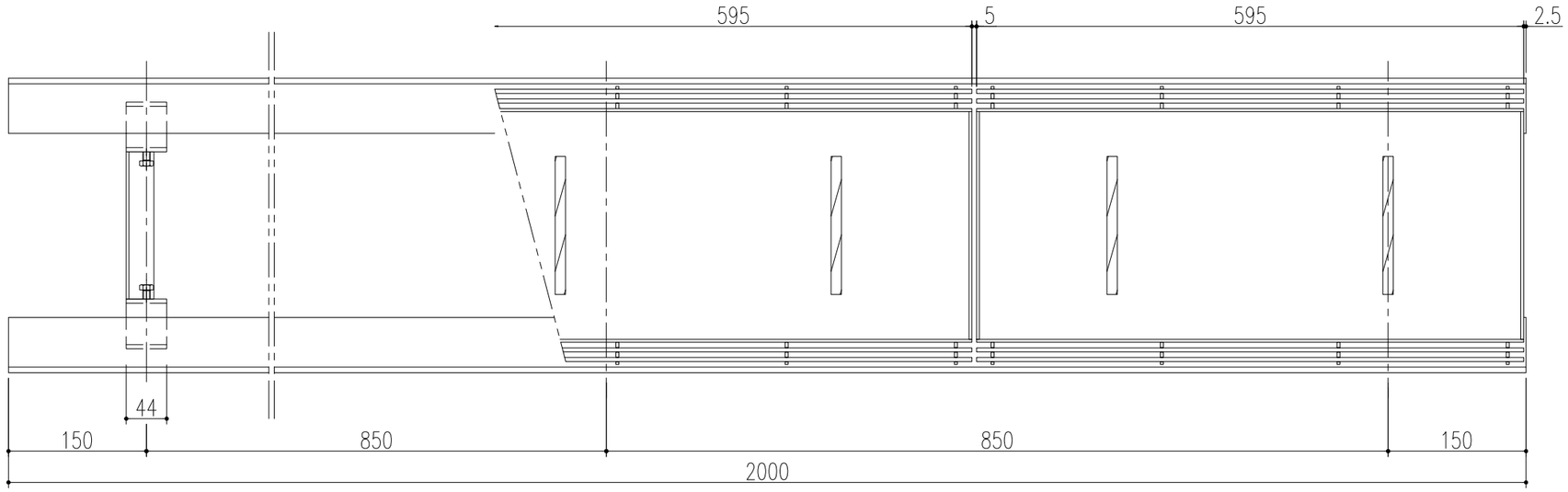

平面詳細図 S=1/6

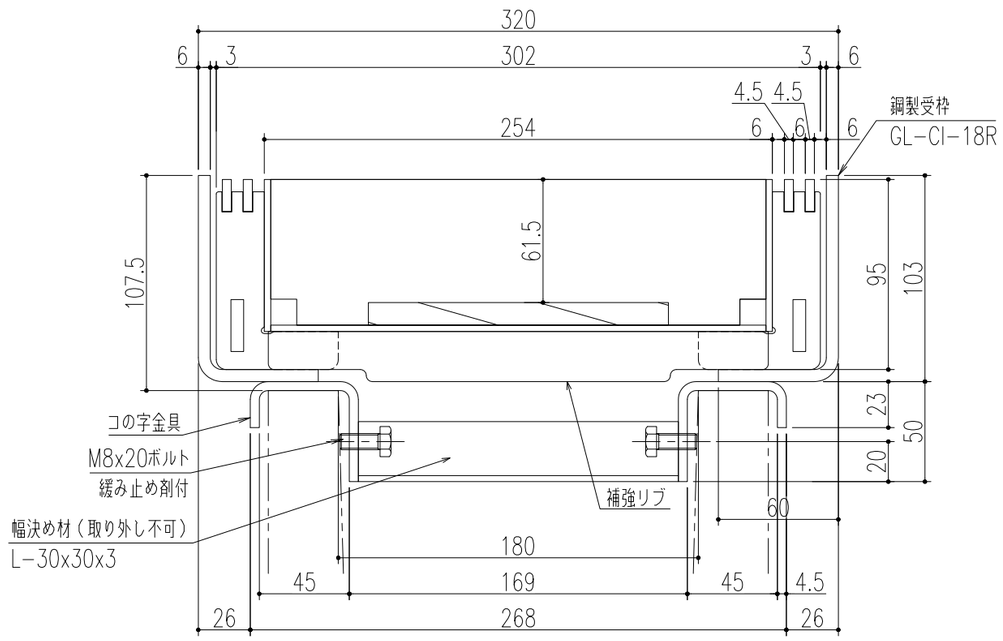

断面詳細図 S=1/3

※通常は車が乗らない場所でご使用ください。
※幅決め材は取り外し不可です。
※U字溝上部と受枠下部の隙間は
　コンクリート等で埋めてください。
※コの字金具はコンクリート等で
　確実に固定してください。

仕様

鋼製インターロッキングブロック用溝蓋
IF−2−20U
　材質；鋼製
　表面処理；溶融亜鉛めっき

鋼製U字溝用受枠
GL−CI−18R
　材質；鋼製
　表面処理；錆止め塗装　または
　　溶融亜鉛めっき
　　(ボルト類は電気めっき)
　　(ボルト：緩み止め剤付)

特記事項。。。指示なき製作基準は製品規格による。

記号	変更内容・理由	年月日	担当	承認
5	幅決め材位置変更	'24.12.13	後藤	近藤
4	仕様変更	'24.7.22	小森	近藤
3	更新	'23.8.30	朱	後藤
2	仕様変更	'20.3.30	小森	近藤
1	受枠天端からU字溝天端の寸法追加	'19.7.31	加藤	後藤

第三角法		担当	年月日	尺度
	製図	後藤	'18.5.18	1/6
	検図			
	承認	小野	〃	

名称	JIS U型側溝180用 適用荷重　T−2用	図番	BR5318G336−5
品名	鋼製インターロッキングブロック用溝蓋 鋼製U字溝用受枠（締付ボルト内側仕様）	株式会社中部コーポレーション	