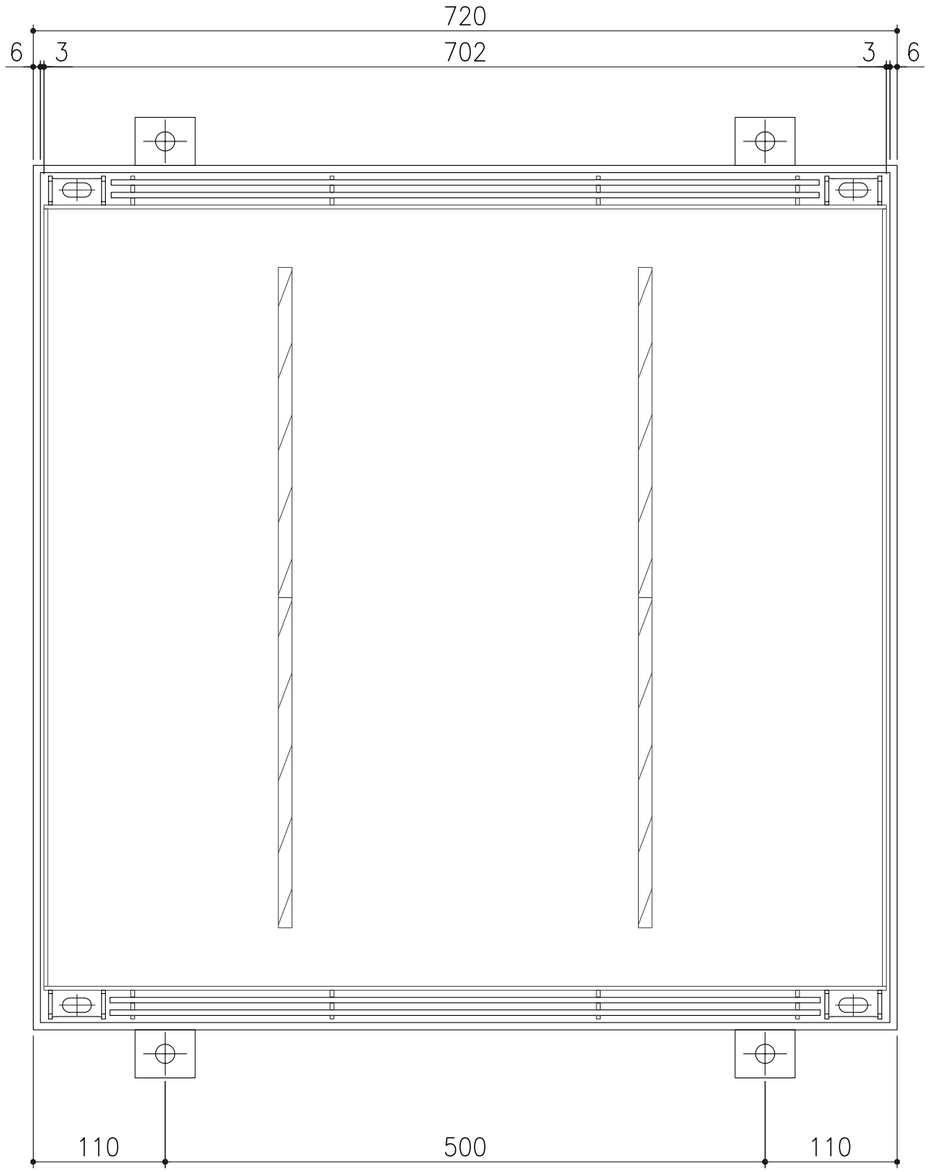

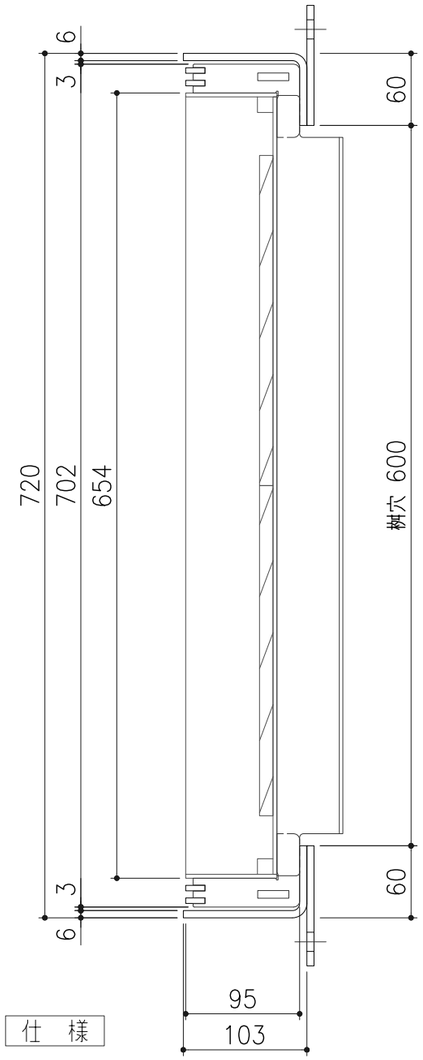

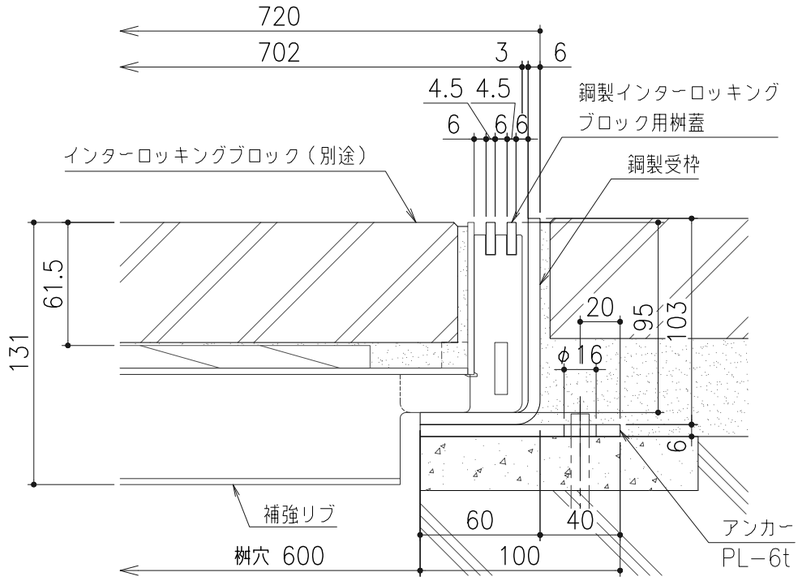

断面詳細図 S=1／3

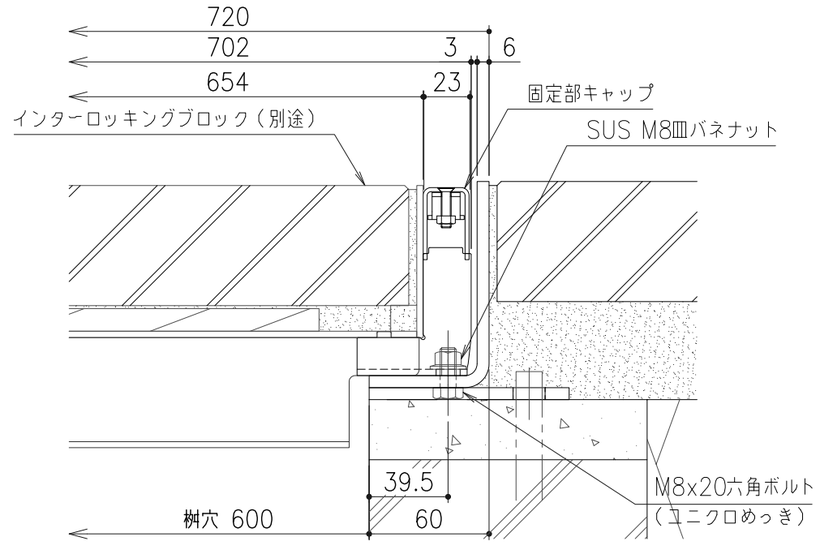

断面詳細図（ボルト固定部） S=1／3

※M8皿バネナットの着脱（締緩）は、ナットホールド可能工具を使用してください。

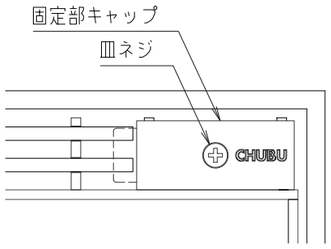

ボルト固定部詳細図 S=1／2

仕 様

鋼製インターロッキングブロック用桝蓋
（ボルト固定式、T−14用）
IMB−14−600
材質：鋼製
表面処理：溶融亜鉛めっき
鋼製受枠
ILM−97TB、（ILM−97ZB）
材質：鋼製
表面処理：錆止塗装、（溶融亜鉛めっき）
固定部キャップ （4ヶ所／枚）
材質：SUS304

△					第三角法		担当	年月日	尺度	名称	鋼製ボルト固定式インターロッキングブロック用桝蓋（T−14用）	図番 DX92180061
△						製図	市川	'24.9.13	1/5			
△						検図	小森	〃		品名	IMB−14−600 ／ILM−97TB、（ILM−97ZB）	株式会社 中部コーポレーション
記号	変更内容・理由	年月日	担当	承認		承認	近藤	'24.9.13				