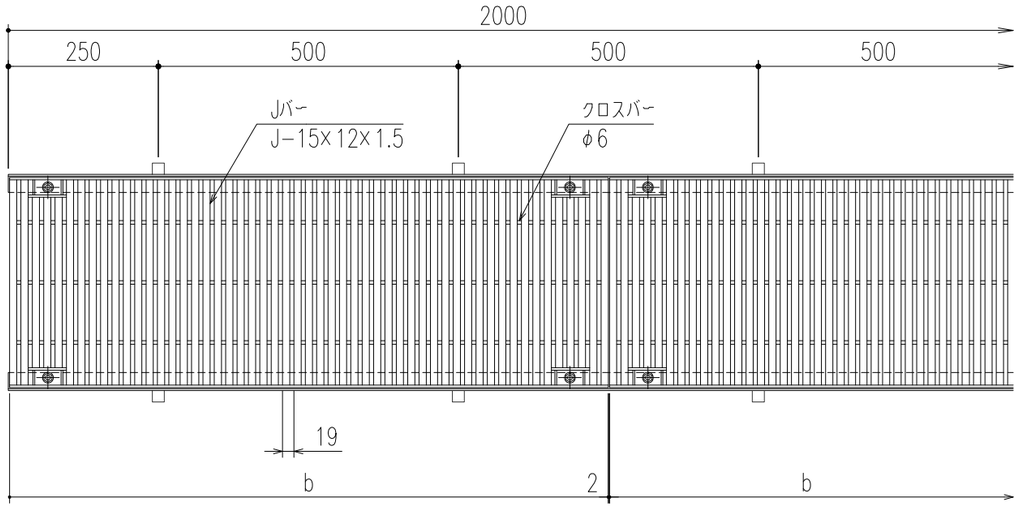

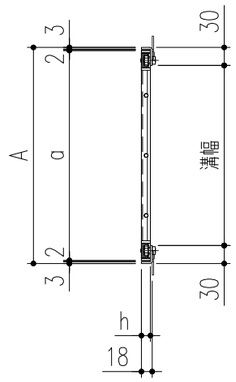

仕　様

ステンレス製グレーチング
(ボルト固定式・凹凸加工Jバータイプ)
JW1215B　P=19
材質;ステンレス型材(SUS304)
表面処理;電解研磨仕上
ステンレス製受枠 ST−1−15A
材質;ステンレス型材(SUS304)
;アンカー−SPCC(黒染め)
ゴムキャップ (4ヶ所/枚)
材質;クロロプレン(色:グレー)

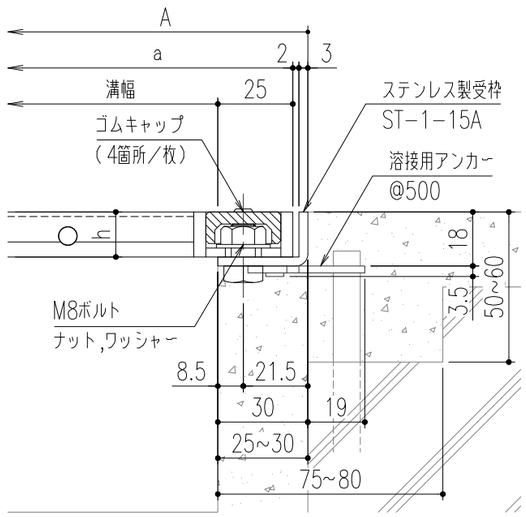

断面詳細図

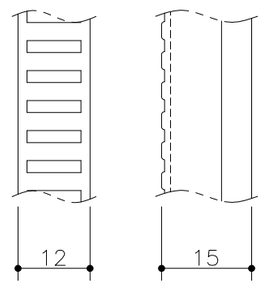

Jバー詳細図

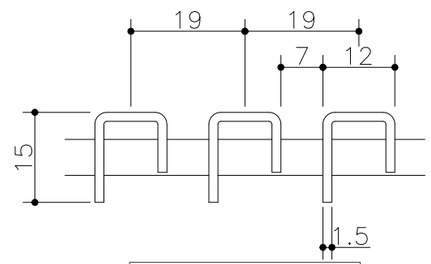

Jバー断面詳細図

350	JW1215B−35	410	400	998	15	3	10.1	歩道用	ST−1−15A
300	JW1215B−30	360	350			3	9.1		
250	JW1215B−25	310	300			2	7.7		
200	JW1215B−20	260	250			2	6.7		
150	JW1215B−15	210	200			1	5.3		
100	JW1215B−10	160	150			1	4.3		
溝幅	型式記号	A	a	b	h	クロスバー本数	重量(kg/枚)	適用荷重(横断/側溝)	適用受枠

記号	通知番号	変更内容・理由	変更数	年 月 日	担 当	承 認
△						
△						
△1	−	アンカー仕様変更	−	'23.6.1	小森	近藤

第三角法		担 当	年 月 日	尺 度
	製 図	陳	07,3,7	−
	検 図	山崎	〃	
	承 認	平野	〃	

名 称	ステンレスグレーチング ボルト固定式・凹凸加工Jバータイプ	図 番	AFC2040057−1
品 名	本体 JW1215B P=19 / 受枠 ST−1−15A	株式会社 中部コーポレーション	

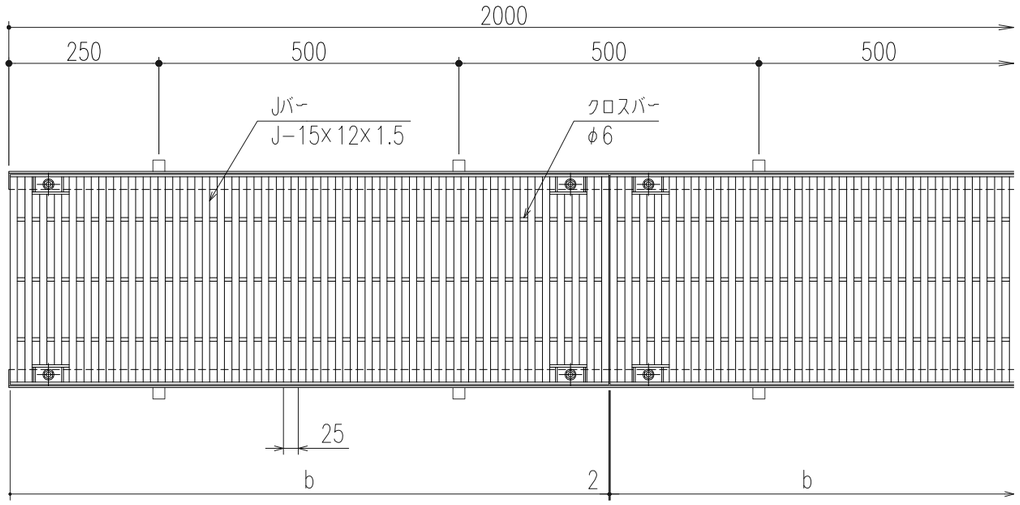

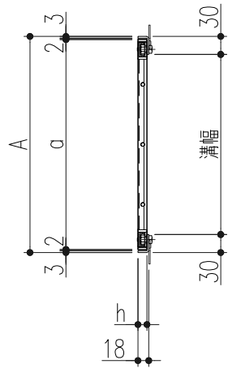

仕　様

ステンレス製グレーチング
(ボルト固定式・凹凸加工Jバータイプ)
JW1215B　P=25
材質;ステンレス型材(SUS304)
表面処理;電解研磨仕上
ステンレス製受枠　ST−1−15A
材質;ステンレス型材(SUS304)
;アンカー−SPCC(黒染め)
ゴムキャップ (4ヶ所/枚)
材質;クロロプレン(色:グレー)

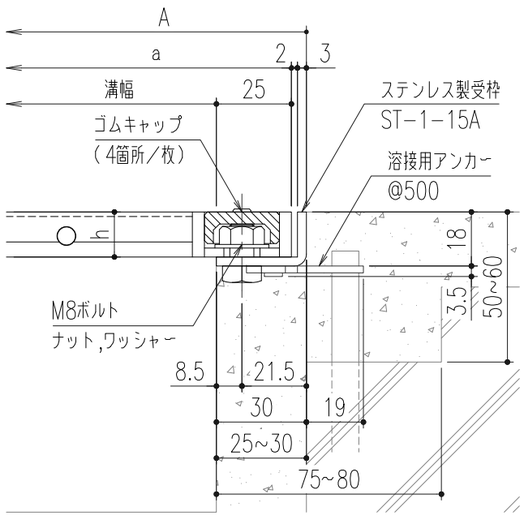

断面詳細図

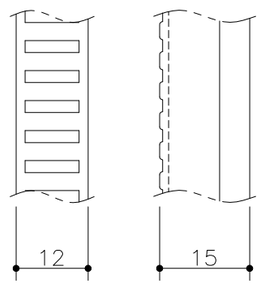

Jバー詳細図

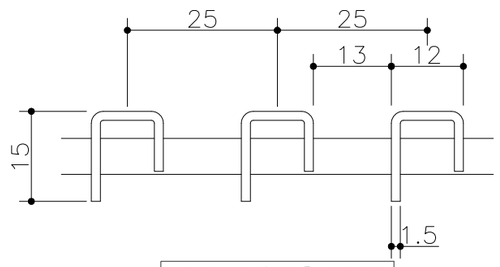

Jバー断面詳細図

350	JW1215B−35	410	400	998	15	3	8.2	歩道用	ST−1−15A
300	JW1215B−30	360	350			3	7.4		
250	JW1215B−25	310	300			2	6.3		
200	JW1215B−20	260	250			2	5.5		
150	JW1215B−15	210	200			1	4.4		
100	JW1215B−10	160	150			1	3.6		
溝幅	型式記号	A	a	b	h	クロスバー本数	重量(kg/枚)	適用荷重(横断/側溝)	適用受枠

記号	通知番号	変更内容・理由	変更数	年月日	担当	承認
△						
△						
1	−	アンカー仕様変更	−	'23.6.1	小森	近藤

第三角法		担当	年月日	尺度
	製図	陳	07,3,7	−
	検図	山崎	〃	
	承認	平野	〃	

名称	ステンレスグレーチング ボルト固定式・凹凸加工Jバータイプ	図番	AFC2040056−1
品名	本体　JW1215B P=25 / 受枠　ST−1−15A	株式会社 中部コーポレーション	