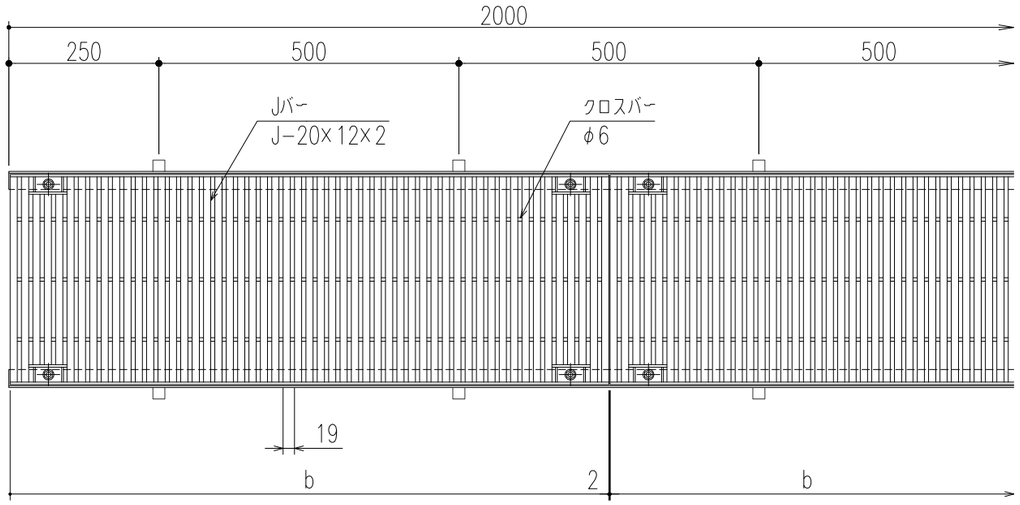

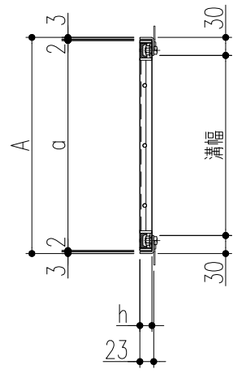

仕　様

ステンレス製グレーチング
(ボルト固定式・凹凸加工Jバータイプ)
JW1220B　P=19
材質;ステンレス型材(SUS304)
表面処理;電解研磨仕上
ステンレス製受枠 ST−1−20A
材質;ステンレス型材(SUS304)
;アンカー−SPCC(黒染め)
ゴムキャップ (4ヶ所/枚)
材質;クロロプレン(色:グレー)

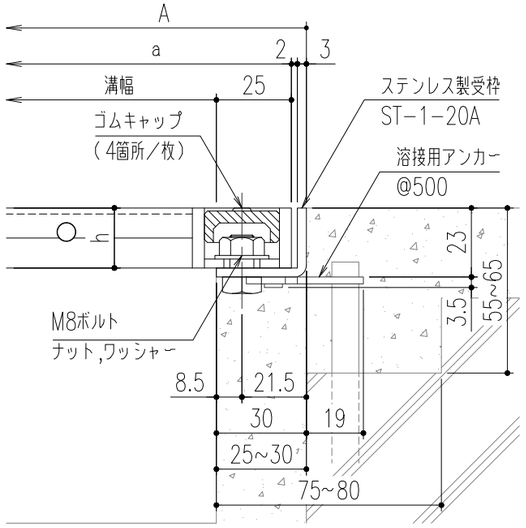

断面詳細図

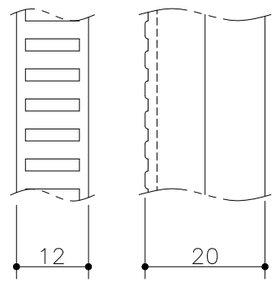

Jバー詳細図

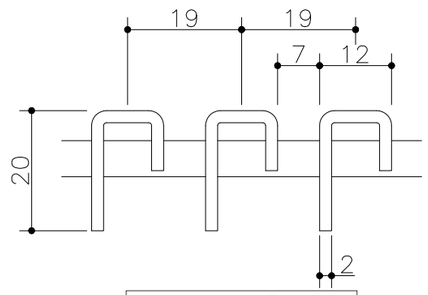

Jバー断面詳細図

350	JW1220B−35	410	400	998	20	3	14.1	歩道用	ST−1−20A
300	JW1220B−30	360	350			3	12.6		
250	JW1220B−25	310	300			2	10.8		
200	JW1220B−20	260	250			2	9.2		
150	JW1220B−15	210	200			1	7.5		
100	JW1220B−10	160	150			1	5.9		
溝幅	型式記号	A	a	b	h	クロスバー本数	重量(kg/枚)	適用荷重(横断/側溝)	適用受枠

記号	通知番号	変更内容・理由	変更数	年月日	担当	承認
△						
△						
△1	−	アンカー仕様変更	−	'23.6.1	小森	近藤

第三角法		担当	年月日	尺度
	製図	陳	07,3,7	−
	検図	山崎	〃	
	承認	平野	〃	

名称	ステンレスグレーチング ボルト固定式・凹凸加工Jバータイプ	図番	AFC2040059−1
品名	本体　JW1220B P=19 / 受枠　ST−1−20A	株式会社 中部コーポレーション	

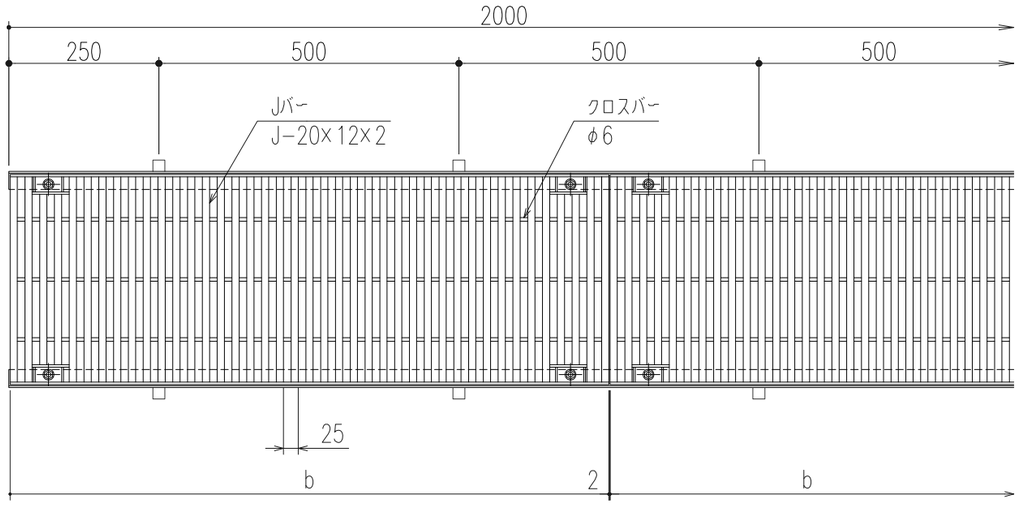

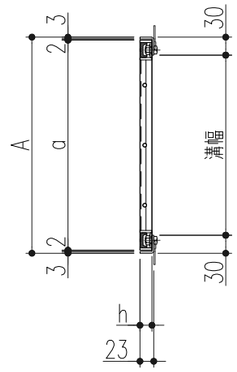

仕　様

ステンレス製グレーチング
(ボルト固定式・凹凸加工Jバータイプ)
JW1220B　P=25
材質;ステンレス型材(SUS304)
表面処理;電解研磨仕上
ステンレス製受枠　ST−1−20A
材質;ステンレス型材(SUS304)
;アンカー−SPCC(黒染め)
ゴムキャップ　(4ヶ所/枚)
材質;クロロプレン(色:グレー)

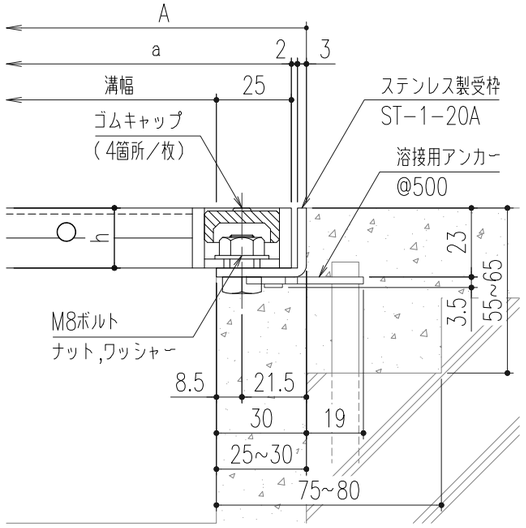

断面詳細図

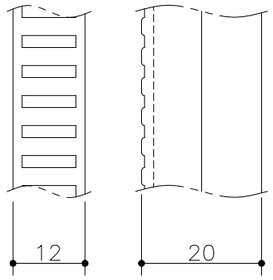

Jバー詳細図

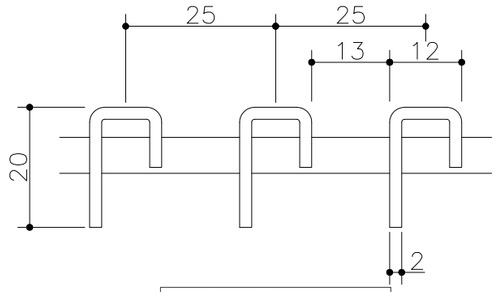

Jバー断面詳細図

溝幅	型式記号	A	a	b	h	クロスバー本数	重量(kg/枚)	適用荷重(横断/側溝)	適用受枠
350	JW1220B−35	410	400	998	20	3	11.4	歩道用	ST−1−20A
300	JW1220B−30	360	350			3	10.2		
250	JW1220B−25	310	300			2	8.7		
200	JW1220B−20	260	250			2	7.5		
150	JW1220B−15	210	200			1	6.1		
100	JW1220B−10	160	150			1	4.9		

記号	通知番号	変更内容・理由	変更数	年月日	担当	承認
△						
△						
△1	−	アンカー仕様変更	−	'23.6.1	小森	近藤

第三角法		担当	年月日	尺度
	製図	陳	07,3,7	−
	検図	山崎	〃	
	承認	平野	〃	

名称	ステンレスグレーチング ボルト固定式・凹凸加工Jバータイプ	図番	AFC2040058−1
品名	本体　JW1220B P=25 / 受枠　ST−1−20A	株式会社 中部コーポレーション	