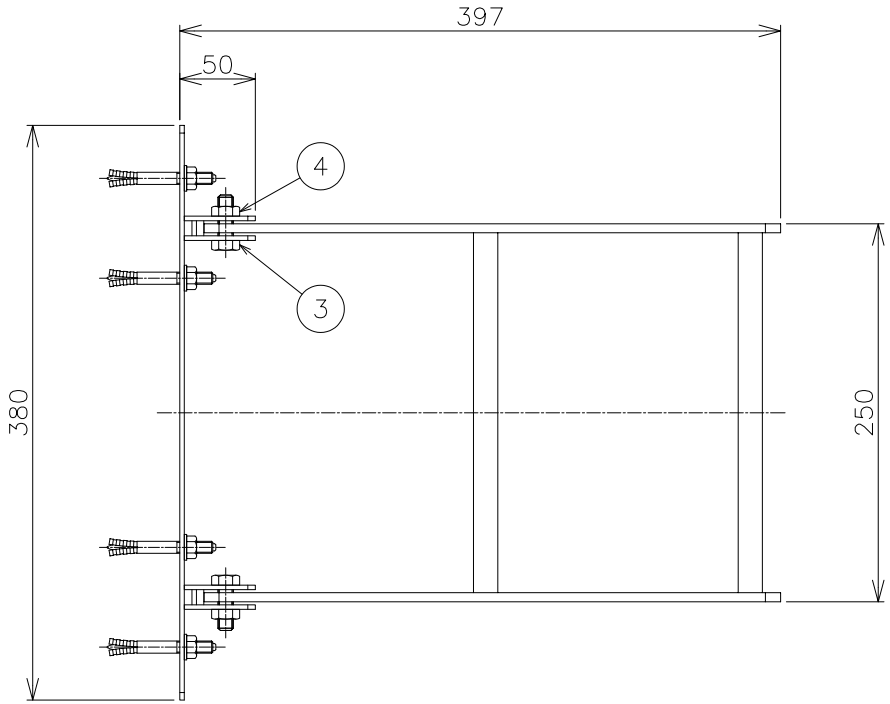

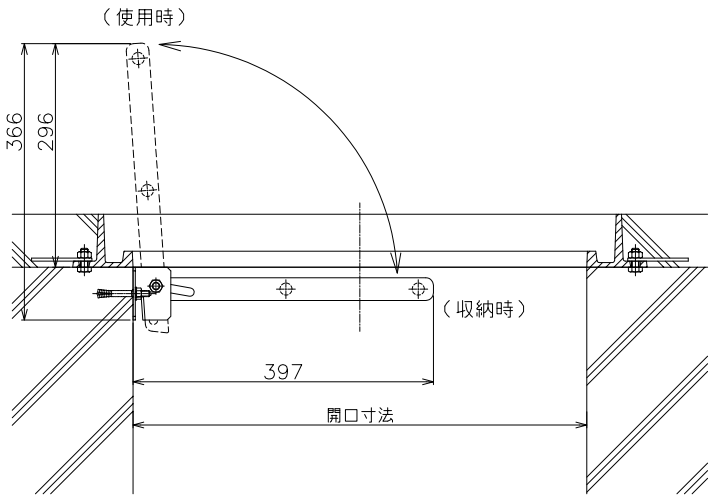

納まり図

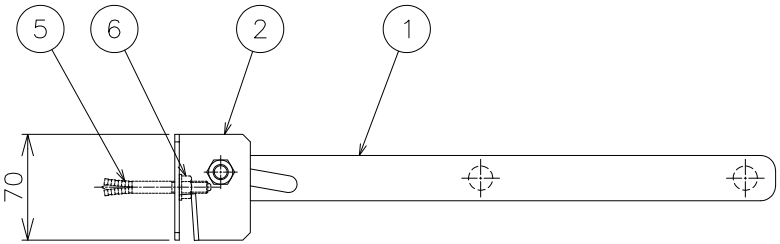

品番	部品名	数量	材質	表面処理	備考
6	フランジ付六角ナット	4	SUS304		M8
5	オールアンカー	4	SUS304		M8×70
4	Uナット	2	SUS304		M10
3	六角ボルト	2	SUS304		M10×30
2	固定プレート	1	SUS304		
1	取手	1	SUS304		

＊簡単な操作で取手を起こして使用し、安全に上り下りが出来ます。
＊躯体に、後施工でオールアンカーを工事する必要がある
　後付けタイプです。
＊オールアンカーとフランジ付六角ナットが付属いたします。
＊落下防止網ではありませんので収納時、取手の上には
　乗らないでください。

第三角法		担当	年月日	尺度	品名	化粧鉄蓋	図番	LU02170011
	製図	武田	'20.2.9	1/5	型式	M3（タラップ用取手　後付用　化粧鉄蓋用）	株式会社中部コーポレーション	
	検図	伊藤	'20.2.9					
	承認	伊藤	'20.2.9					