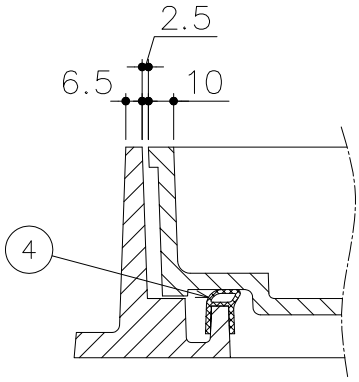

詳細図

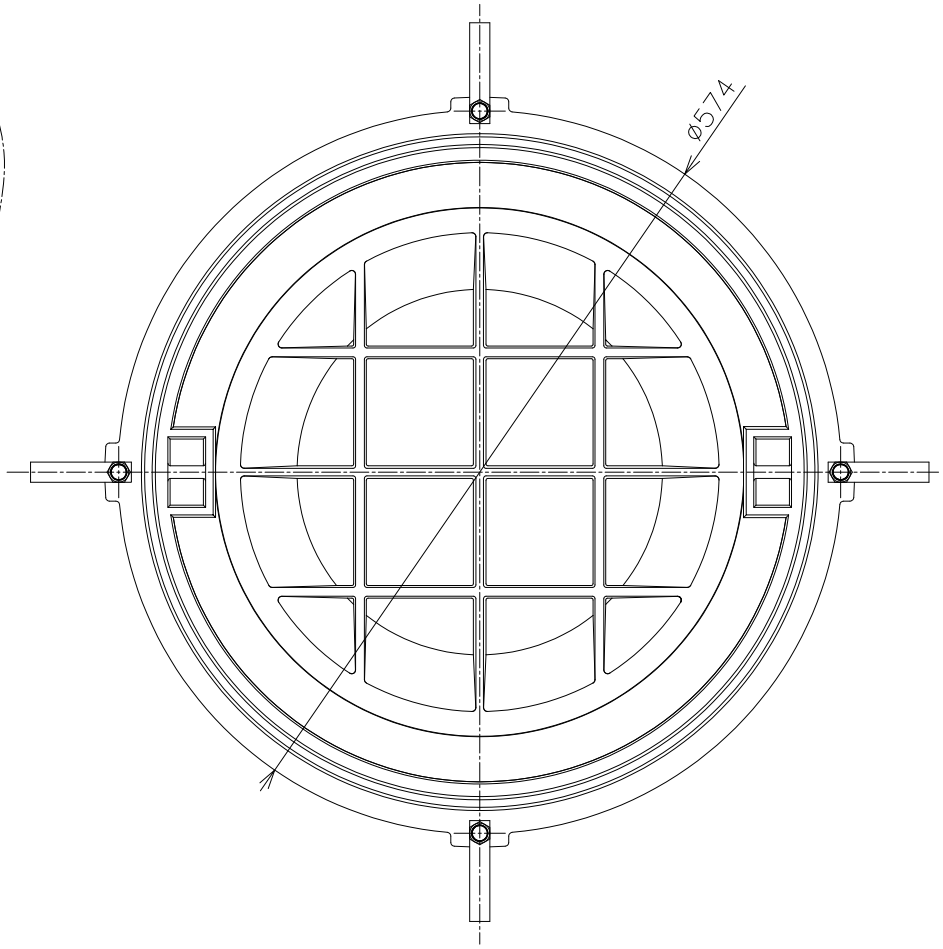

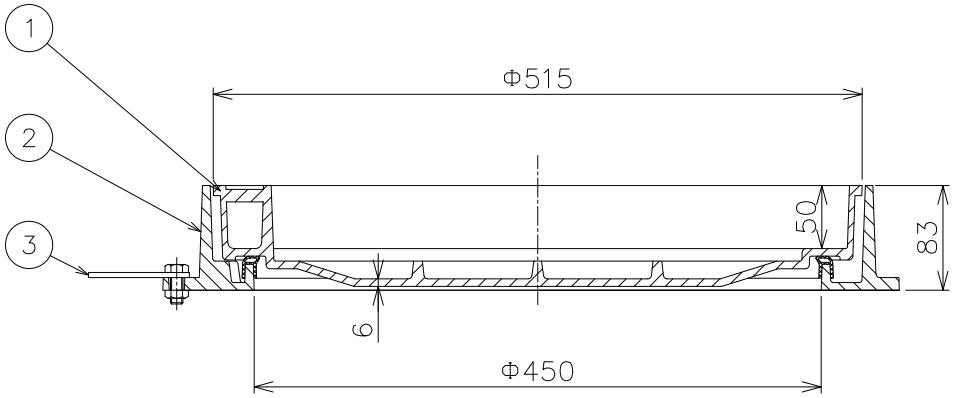

・充塡深さを充分にとってありますので、人造石、クリンカタイル、モザイクタイル、磁器タイル等が貼付けられます。
・取手部にはゴムキャップ（別売品）が取付けられます
・開閉用ハンドルA2をご使用ください。

品番	部品名	数量	材質	表面処理	備考
4	パッキン	1	クロロプレンゴム		
3	アンカー	4	SS400		
2	枠	1	FC200	CSコート	
1	フタ	1	FCD500−7	CSコート	

破壊荷重	60KN以上 (6,123kgf以上) 圧子φ170	安全荷重	15KN (1,531kgf)

第三角法		担当	年月日	尺度	品名	カラー舗装用化粧鉄蓋　簡易密閉形 鋳鉄目地　中荷重用	図番	LK72170004
	製図	武田	'19.1.15	1/6	型式	MCR−1−450	株式会社中部コーポレーション	
	検図	伊藤	'19.1.15					
	承認	伊藤	'19.1.15					