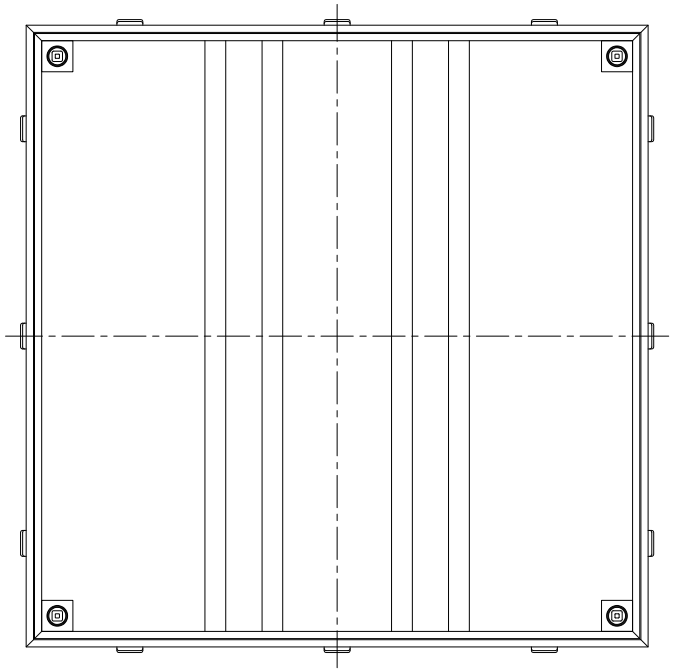

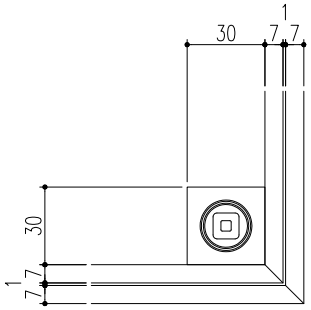

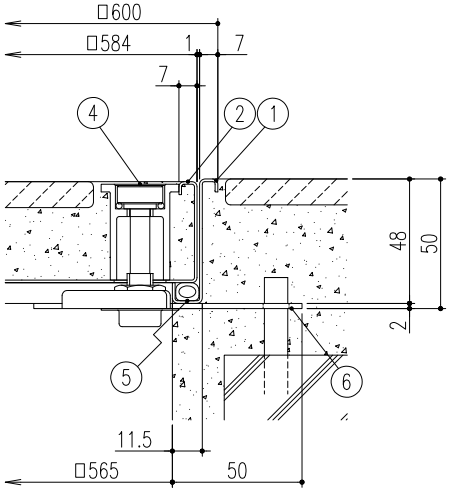

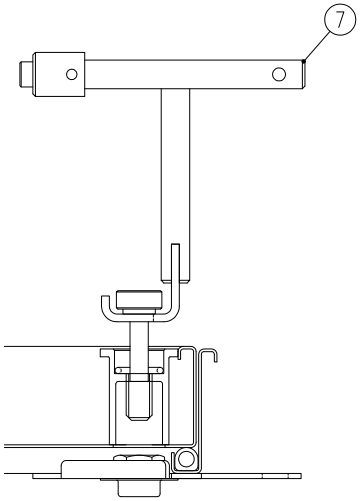

蓋開閉方法

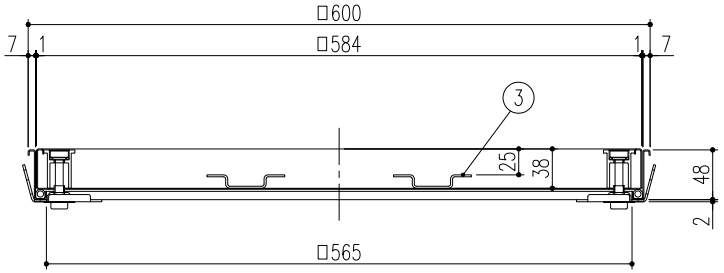

※注記
- 適用荷重：歩道用
- アンカーはペンチで水平にしてからご使用ください。
- 蓋の開閉は錠ボルトを専用の鍵ハンドルで緩め、ハンドルのフックを錠ボルトに引掛けて開閉して下さい。

No.	品名	個数	材質	備考
7	鍵ハンドル	2	SS400+SCS13	
6	アンカー	12	SPCC(ﾆｯｹﾙﾒｯｷ)	
5	パッキン	1	CR	
4	錠ボルト	4	SCS13	
3	補強材	2	SUS304	
2	蓋	1	SUS304	目地：HL仕上げ
1	外枠	1	SUS304	目地：HL仕上げ

記号	変更内容・理由	年月日	担当	承認
△				
△				
△				

第三角法		担当	年月日	尺度
	製図	近藤	'20.4.13	1/5
	検図	〃	〃	(A3)
	承認	近藤	'20.4.13	

名称	防水・防臭型ステンレス製フロアーハッチ（モルタル用）ボルトロック施錠式	図番	DT42020002
品名	MS-1-WL 600	株式会社 中部コーポレーション	