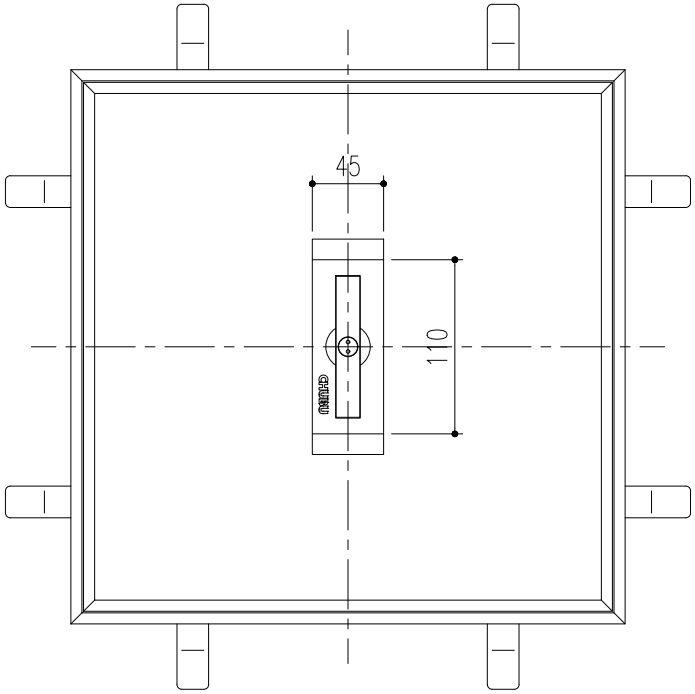

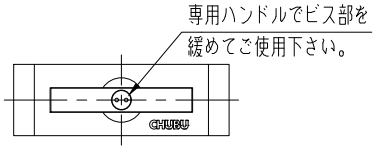

ねじ固定式取手

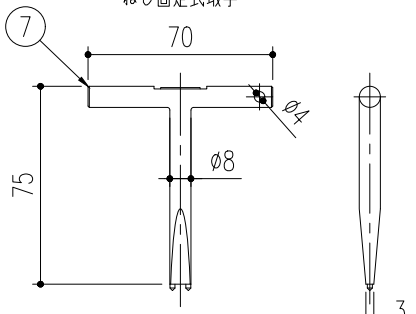

専用ハンドル

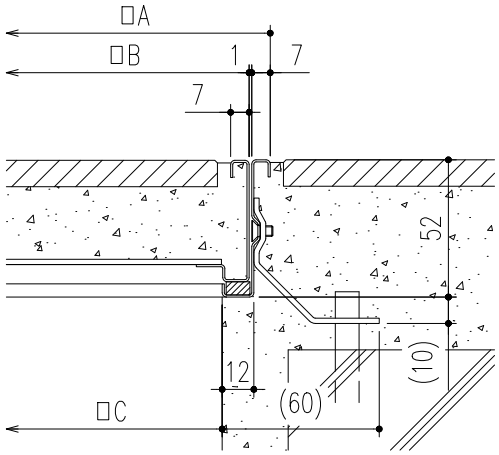

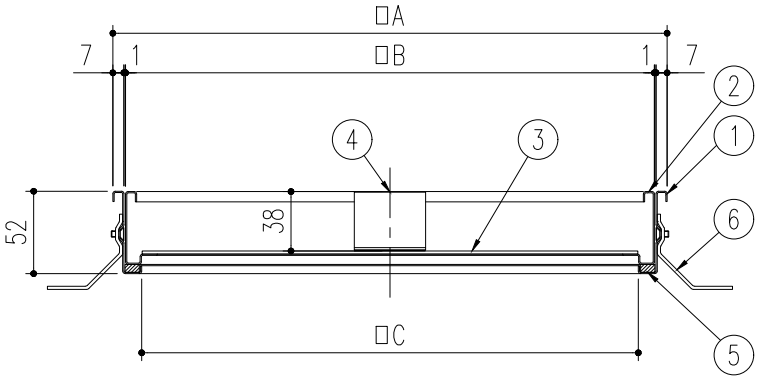

350	350	334	314
300	300	284	264
呼称	A	B	C

品番	品名	材質	数量	備考
7	専用ハンドル	SCS13	2	
6	アンカー	SPCC	8	ユニクロメッキ
5	パッキン	NR	一式	
4	取 手	SUS304	1	
3	底 板	SUS304	1	
2	内 枠	SUS304	1	
1	外 枠	SUS304	1	

記 号	通知番号	変更内容・理由	変更数	年 月 日	担 当	承 認
△						
2		アンカー取付位置・数量変更		'16.10.31	近藤	近藤
1		材質変更		'11,05,20	近藤	川瀬

第三角法	担 当	年 月 日	尺 度
製 図	近藤	'09.02.03	–
検 図	江上	〃	
承 認	江上	〃	

名 称	–	図 番	DI22020008-2
品 名	ステンレス目地製フロアーハッチ（モルタル用） MS-1ML 300・350 （取手部ねじ固定式）	株式会社中部コーポレーション	