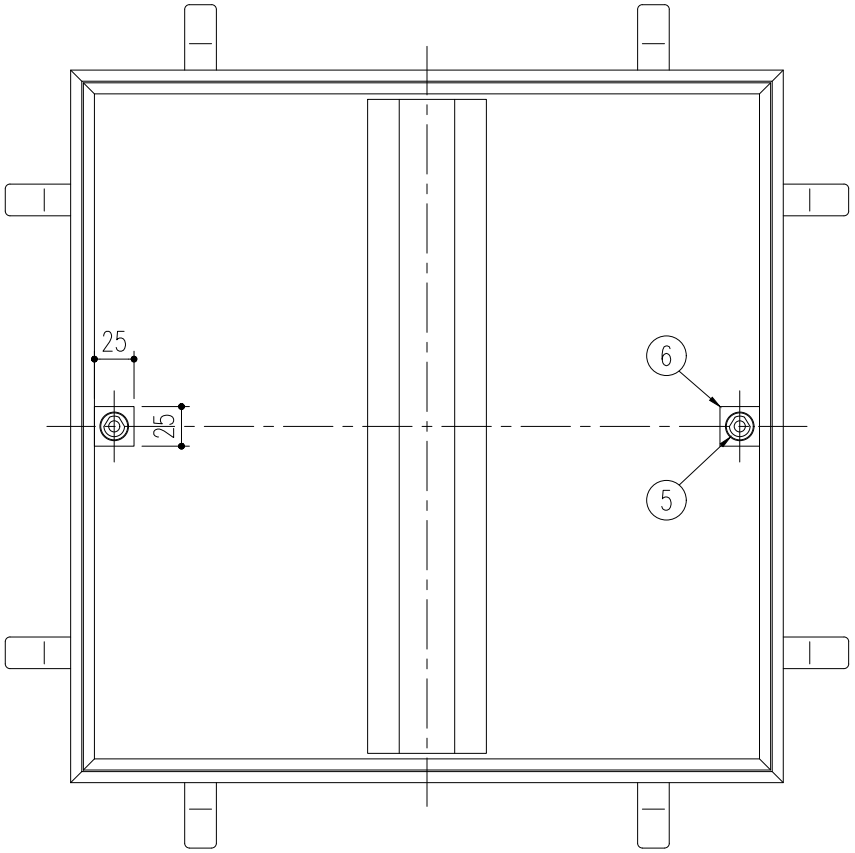

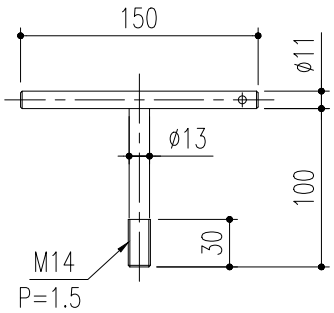

YN−1

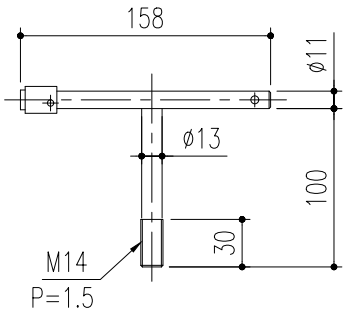

YN−3
（鍵ハンドル）

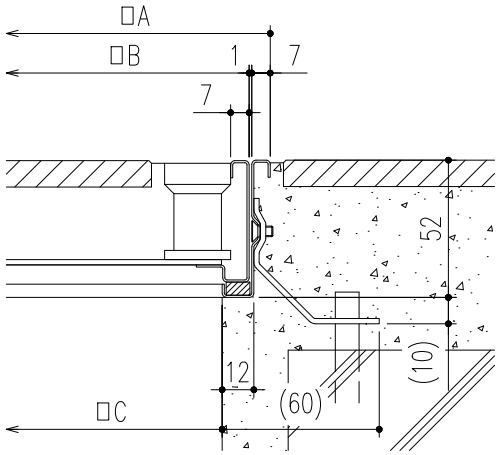

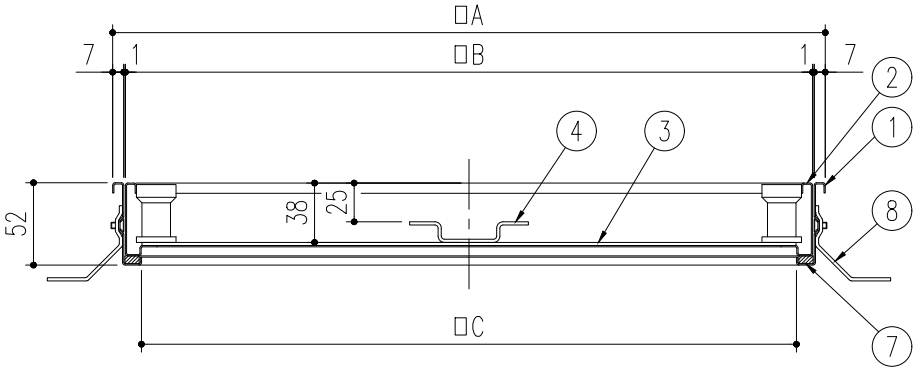

※開閉時は専用ハンドルをご使用下さい。
※専用ハンドルは、2本中1本が専用鍵ハンドルです。
※呼称600の場合、補強材は2本になります。

品番	品名	材質	数量	備考
8	アンカー	SPCC	8	ユニクロメッキ
7	パッキン	NR	一式	
6	取手インサート	SCS13	2	
5	錠ボルト	SCS13	2	
4	補強材	SUS304	1(2)	
3	底板	SUS304	1	
2	内枠	SUS304	1	
1	外枠	SUS304	1	

呼称	A	B	C
600	600	584	564
450	450	434	414

記号	通知番号	変更内容・理由	変更数	年月日	担当	承認
△						
△						
1		材質変更		'11,05,20	近藤	川瀬

第三角法

	担当	年月日
製図	近藤	'09.02.03
検図	江上	〃
承認	江上	〃

尺度 −

名称 −

品名 ステンレス目地製フロアーハッチ（モルタル用）
MS−1MT 450・600（ボルト施錠式）

図番 DI22020015−1

株式会社中部コーポレーション