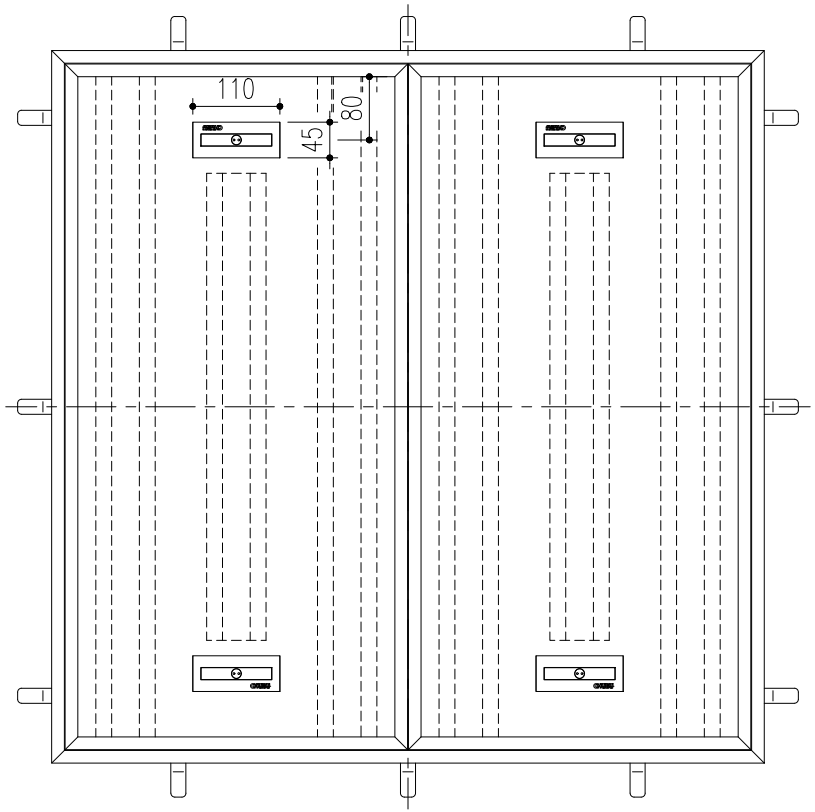

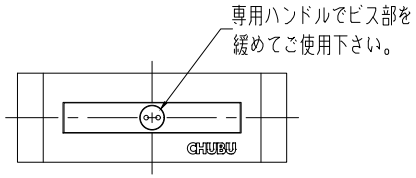

ねじ固定式取手

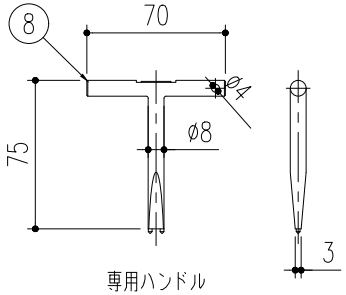

専用ハンドル

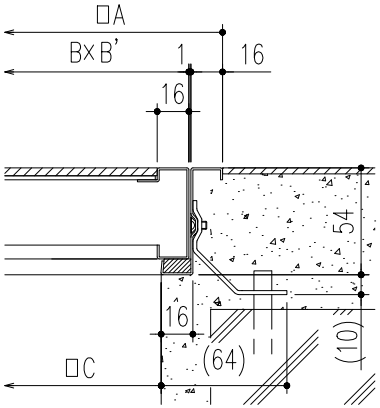

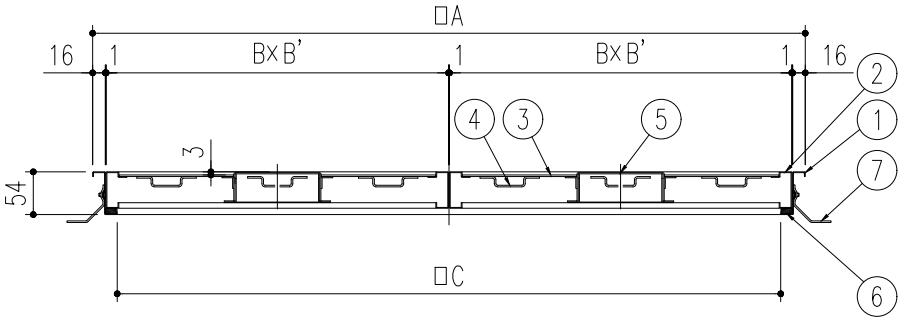

8	専用ハンドル	SCS13	2	
7	アンカー	SPCC	12	ユニクロメッキ
6	パッキン	NR	一式	
5	取　手	SUS304	4	
4	補　強　材	SUS304	6	
3	底　板	SUS304	2	
2	内　枠	SUS304	2	
1	外　枠	SUS304	1	
品番	品　名	材　質	数量	備　考

900	900	432.5×866	838
750	750	357.5×716	688
呼称	A	B×B'	C

記号	通知番号	変更内容・理由	変更数	年月日	担当	承認
△						
2		取手変更		'16,5,6	近藤	近藤
1		材質変更		'11,05,20	近藤	川瀬

第三角法	担当	年月日	尺度
製図	近藤	'09.02.03	–
検図	江上	〃	
承認	江上	〃	

名称	–	図番	DI22020014-2
品名	ステンレス目地製フロアーハッチ（Pタイル用） MS-1PL 750・900 （取手部ねじ固定式）	株式会社中部コーポレーション	