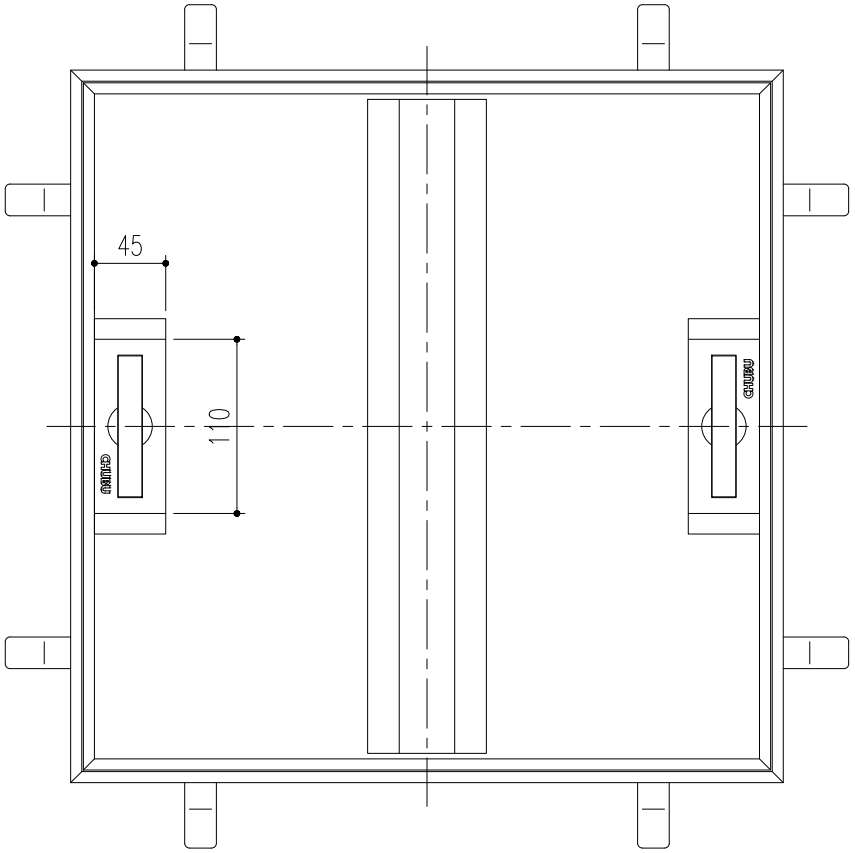

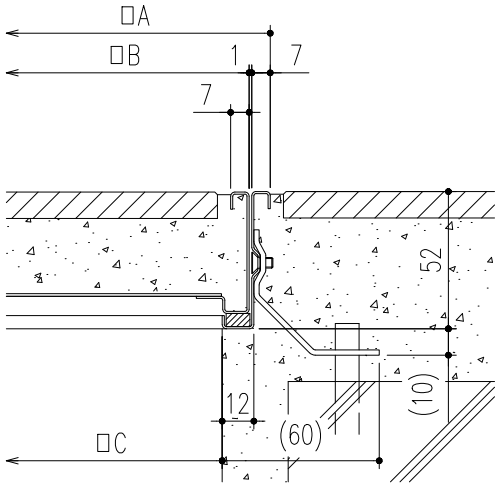

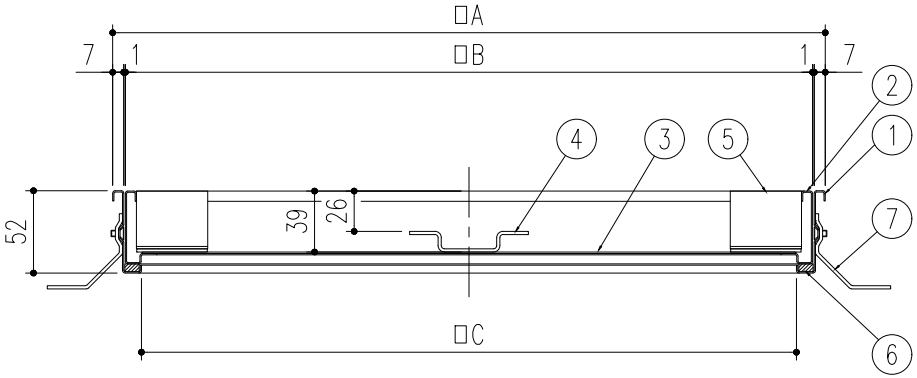

※呼称600の場合、補強材は2本になります。

品番	品名	材質	数量	備考
7	アンカー	SPCC	8	ユニクロメッキ
6	パッキン	NR	一式	
5	取手	SUS304	2	
4	補強材	SUS430	1(2)	
3	底板	SUS430	1	
2	内枠	SUS304	1	
1	外枠	SUS304	1	

呼称	A	B	C
600	600	584	564
450	450	434	414

記号	通知番号	変更内容・理由	変更数	年月日	担当	承認
△						
△						
△						

第三角法	担当	年月日	尺度
製図	近藤	'11.01.28	–
検図	江上	〃	
承認	江上	〃	

名称	–	図番	DK12020001
品名	ステンレス目地製フロアーハッチ(モルタル用) MS-3M 450・600	株式会社中部コーポレーション	