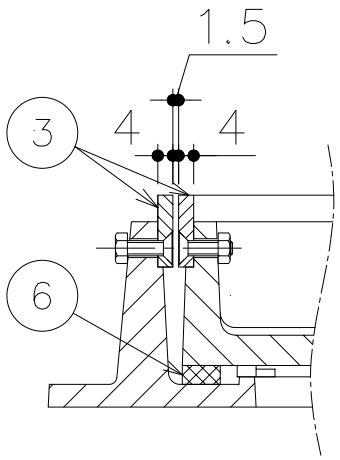

目地部詳細

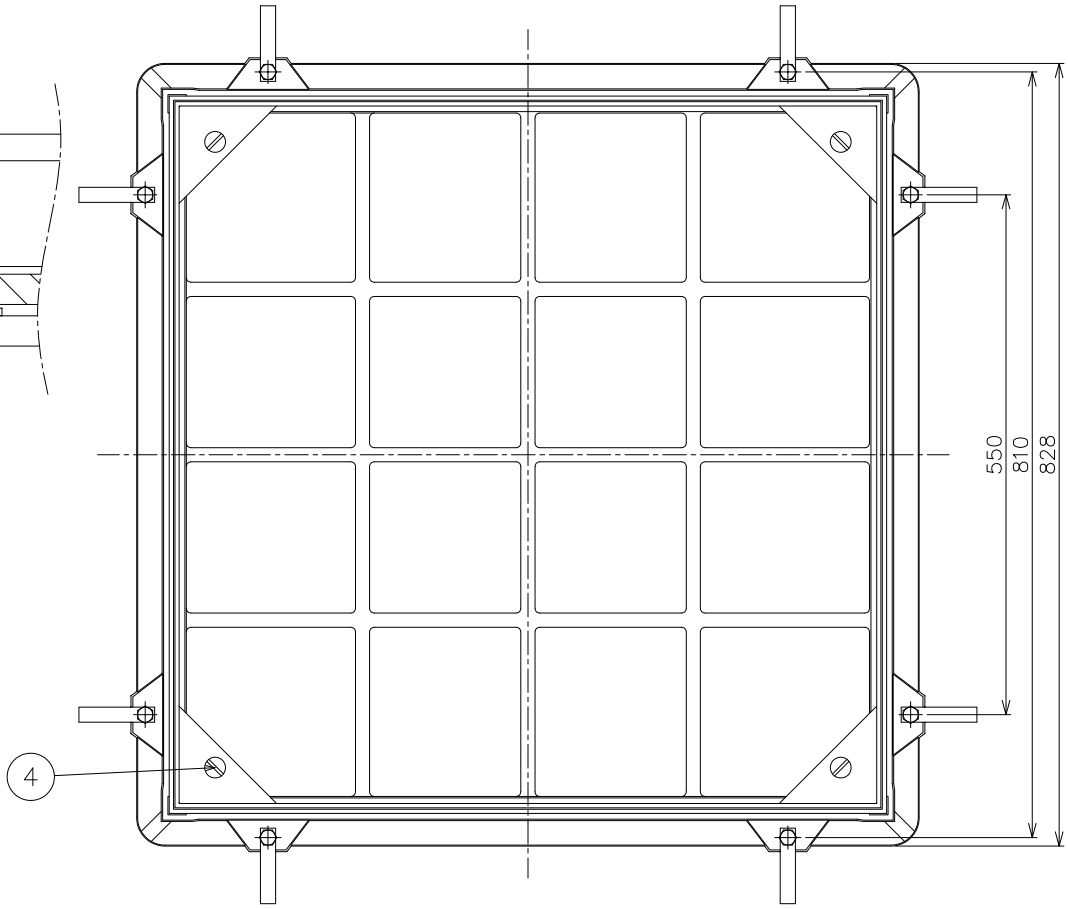

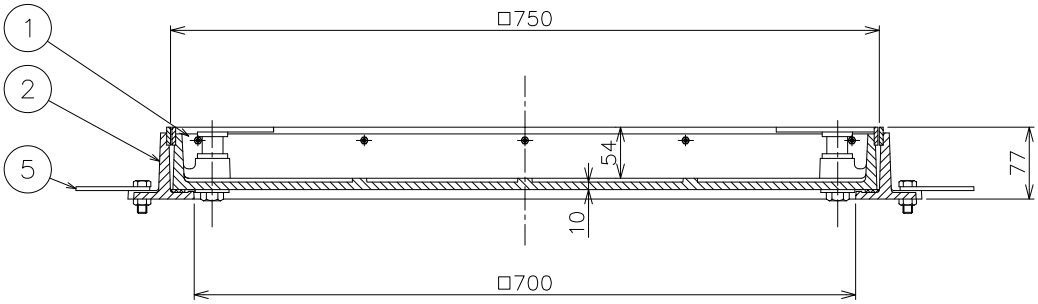

- t 寸法は、有効肉厚を示します。
- ステンレス目地付です。
- 開閉用ハンドルYをご使用ください。

破壊荷重	60KN以上 (6,123kgf以上) 圧子φ170	安全荷重	15KN (1,531kgf)

品番	部品名	数量	材質	表面処理	備考
6	パッキン	1	ネオスポンジ		
5	アンカー	8	SS400		
4	取手	4	SUS304		
3	目地	1式	SUS304		
2	枠	1	FC200	CSコート	
1	フタ	1	FC200	CSコート	

第三角法		担当	年月日	尺度	品名	化粧マンホールカバー　簡易密閉形 ステンレス目地　中荷重用	図番	LR52070015
	製図	武田	'19.1.28	1/8	型式	MSCS−1SL−750	株式会社中部コーポレーション	
	検図	伊藤	'19.1.28					
	承認	伊藤	'19.1.28					