型式記号	表面処理	質量
NU	溶融亜鉛めっき	10.4kg
NU-K	黒色仕上げ（溶融亜鉛めっき＋塗装）	

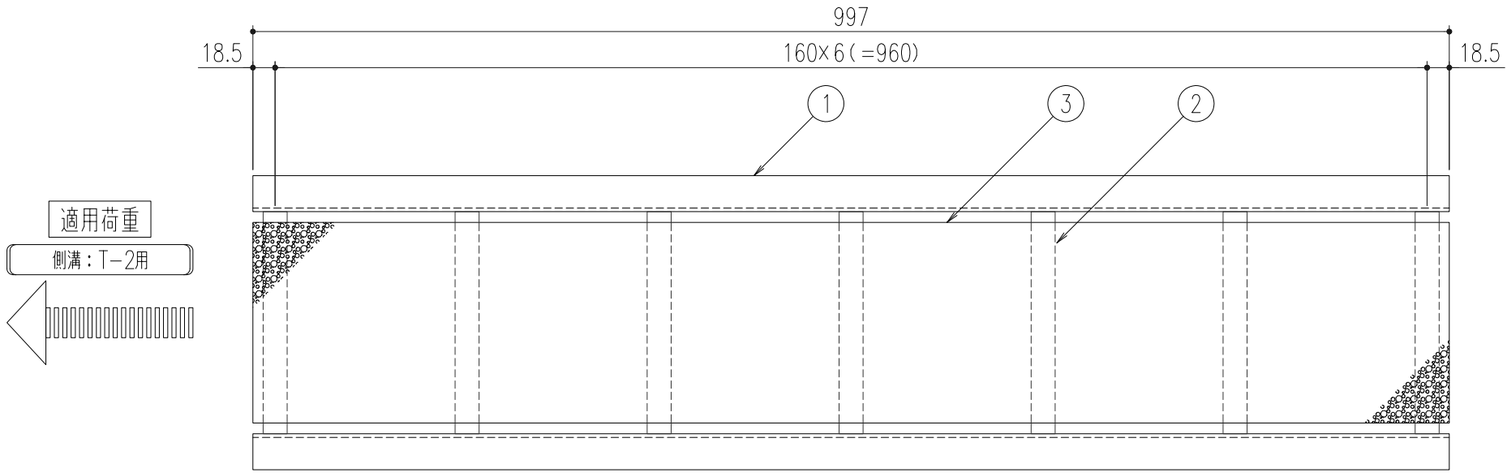

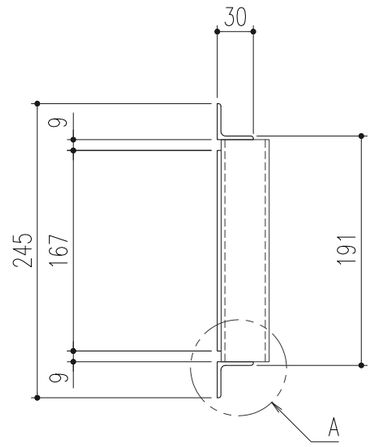

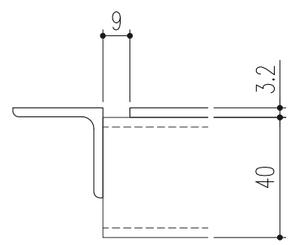

A部詳細図　S=1/2

NO	品　名	個数	材　質	鋼種
3	模様鋼板	1	鋼製	3.2t
2	補強材	7	鋼製	□20×40×3.2t
1	Lアングル	2	SS400	L-30×30×3

記号	変更内容・理由	年月日	担当	承認
△				
△				
1	表面処理変更（ケンボージンク処理→黒色仕上げ）	'25.5.30	近藤	近藤

第三角法		担当	年月日
	製図	近藤	'17.10.5
	検図	〃	〃
	承認	近藤	'17.10.5

尺度：1/5（A3）

名称：U字溝用鋼製グレーチング

品名：NU-2-20/NU-2K-20

図番：DQA2130012-1

株式会社 中部コーポレーション