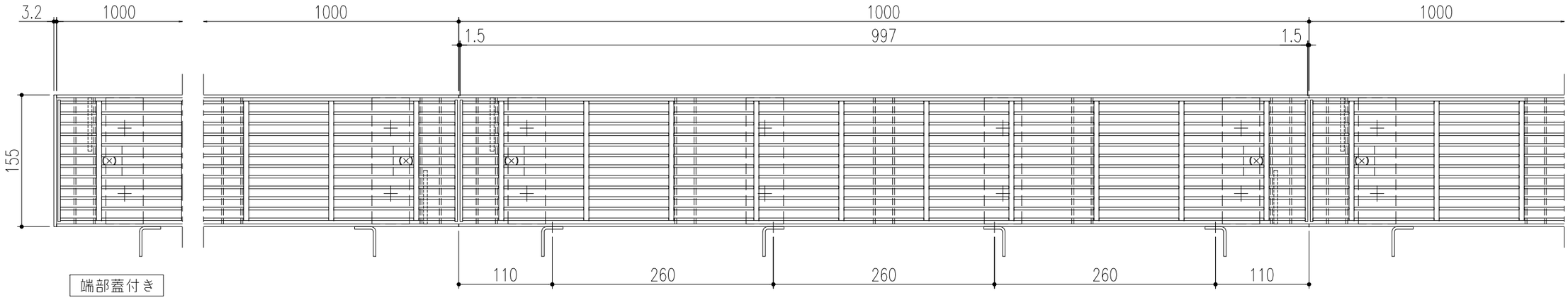

平面詳細図　S=1／5

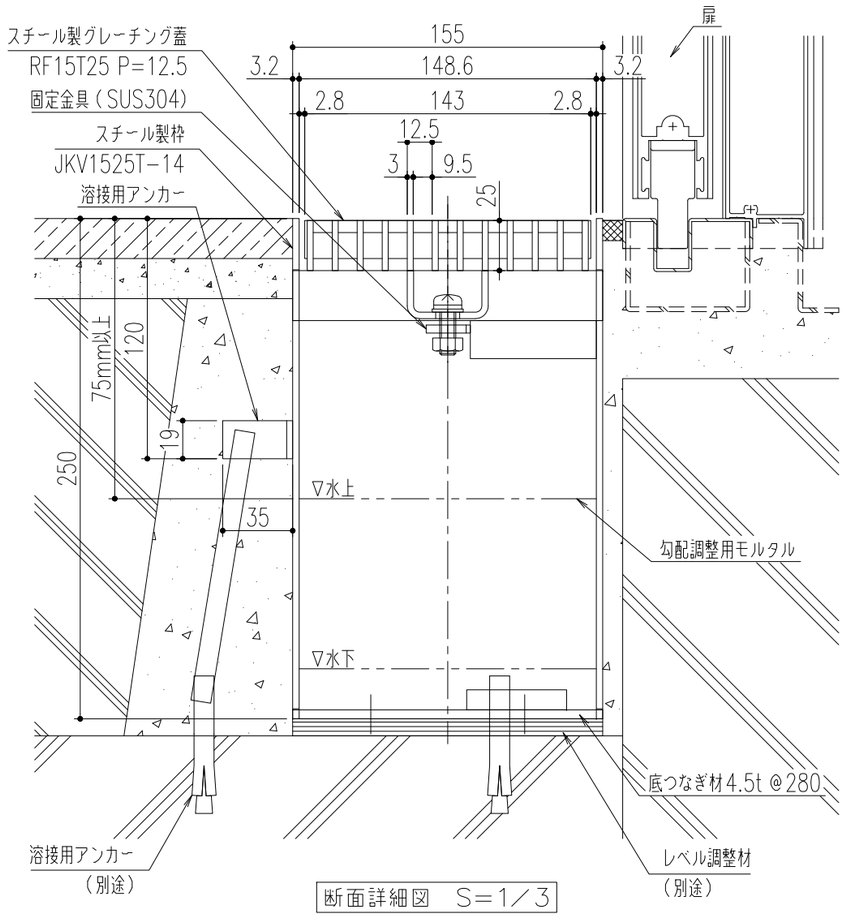

断面詳細図　S=1／3

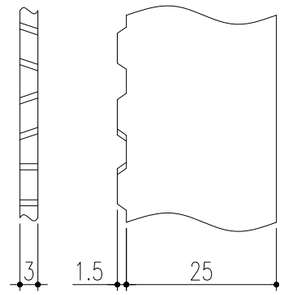

ベアリングバー詳細図

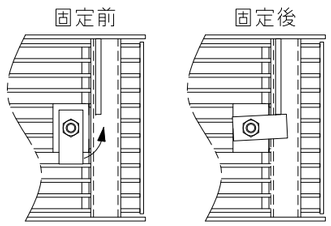

グレーチング固定部詳細図

仕　様

スチール製自由勾配側溝
主材質：SPHC
表面処理：溶融亜鉛めっき
適用荷重：T−14用
（横断、側溝 ー衝撃係数0）

△					第三角法		担当	年月日	尺度	名称	スチール製自由勾配側溝	図番 DTA2180018
△						製図	後藤	'20.10.26	1/5			
△						検図	後藤	〃	(A3)	品名	蓋：RF15T25 P=12.5 枠：JKV1525T−14	株式会社 中部コーポレーション
記号	変更内容・理由	年月日	担当	承認		承認	近藤	〃				