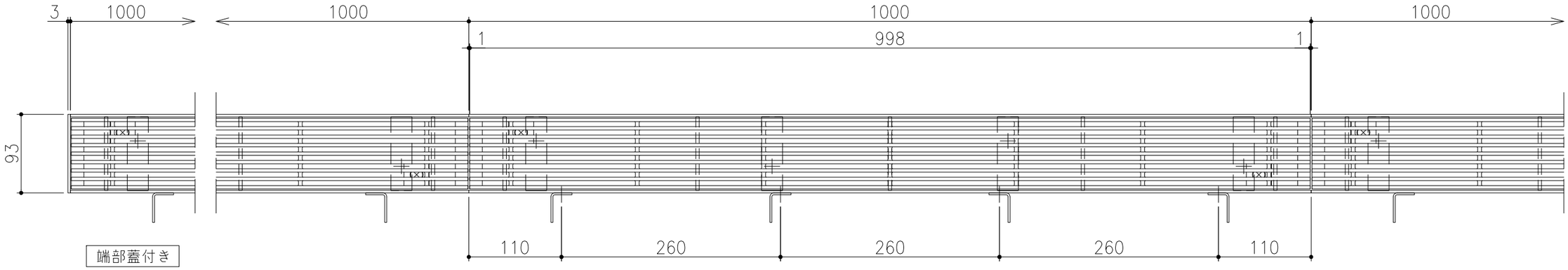

平面詳細図　S=1／5

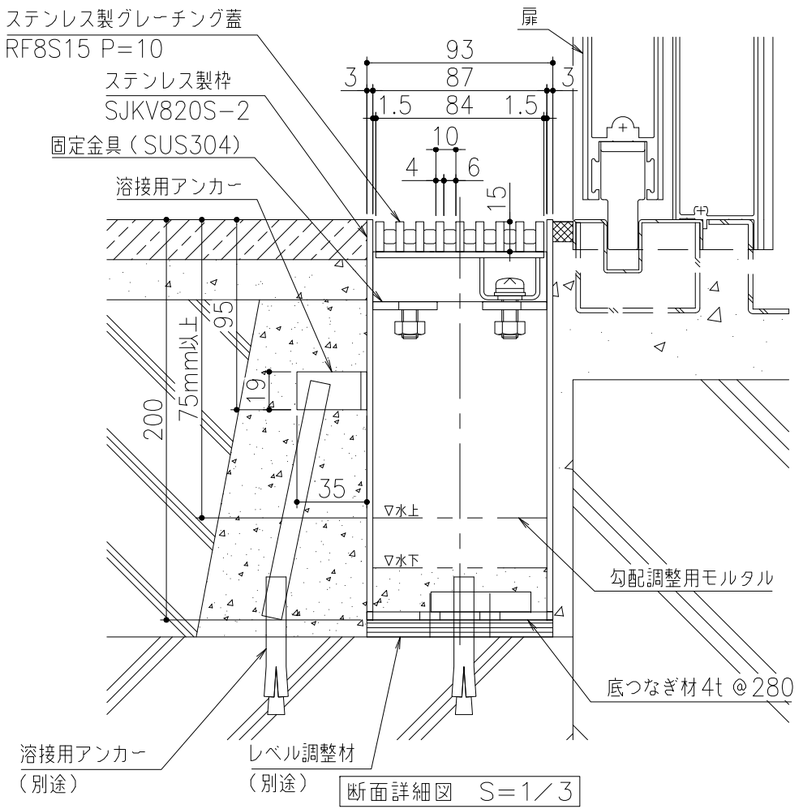

断面詳細図　S=1／3

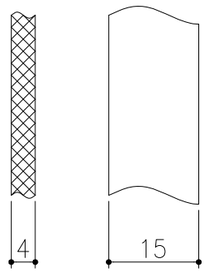

ベアリングバー詳細図

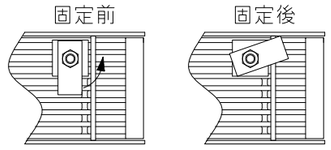

グレーチング固定部詳細図

仕　様

ステンレス製自由勾配側溝

主材質：SUS304

適用荷重：T−2用（歩道用兼用）

（横断、側溝ー衝撃係数0）

△					第三角法		担当	年月日	尺度	名称	ステンレス製自由勾配側溝	図番 DT82180003
△						製図	後藤	'20.7.15	1/5			
△						検図	後藤	〃	(A3)	品名	蓋：RF8S15 P=10 枠：SJKV820S−2	株式会社 中部コーポレーション
記号	変更内容・理由	年月日	担当	承認		承認	近藤	'20.8.7				