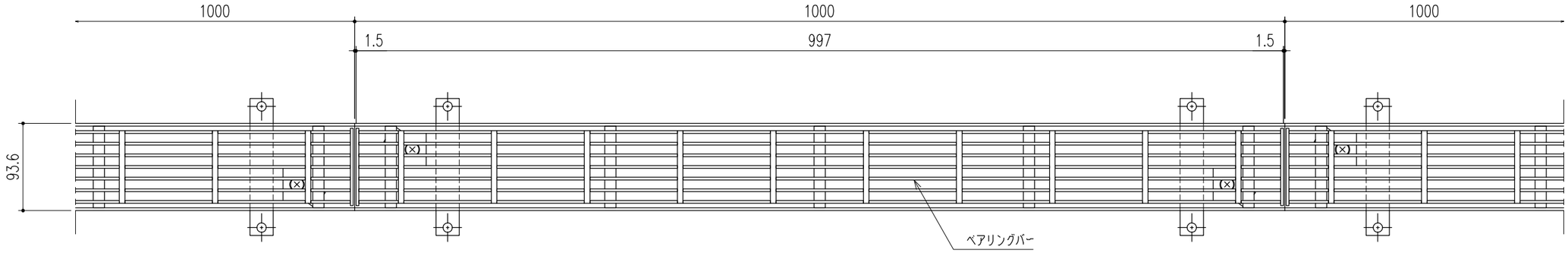

平面詳細図　S=1／5

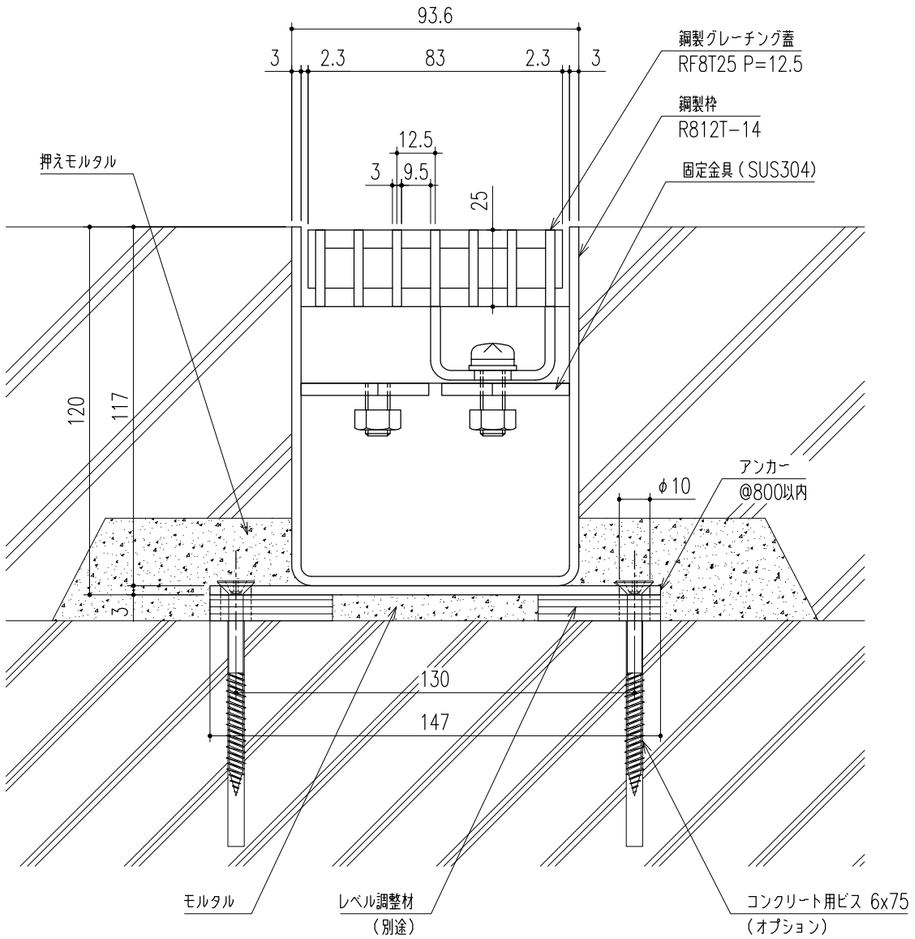

断面詳細図　S=1／2
〖コンクリート用ビス固定納まり〗

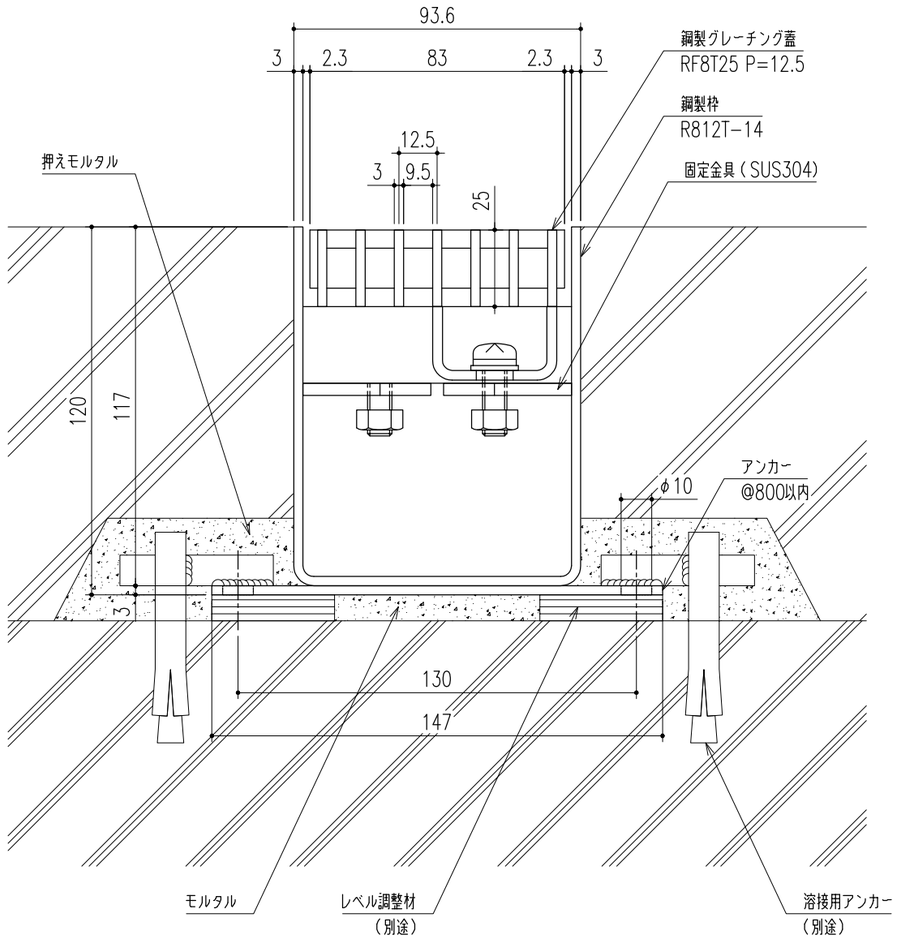

断面詳細図　S=1／2
〖溶接固定納まり〗

仕　様

アーバントラフ
鋼製グレーチング蓋
主材質：SS400
表面処理：溶融亜鉛めっき
鋼製枠
主材質：鋼製
表面処理：溶融亜鉛めっき
適用荷重：T−14用
（横断、側溝 ー衝撃係数0）

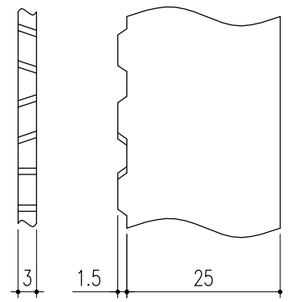

ベアリングバー詳細図

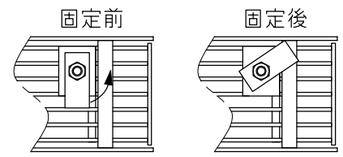

グレーチング固定部詳細図

△					第三角法		担当	年月日	尺度	名称		図番 DQB2180004−1
△						製図	黒田	'17.11.15	1/5			
△1	表記等訂正	'22.4.26	黒田	近藤		検図	黒田	〃	(A3)	品名	アーバントラフ 蓋：RF8T25 P=12.5 ／枠：R812T−14	株式会社 中部コーポレーション
記号	変更内容・理由	年月日	担当	承認		承認	近藤	〃				

特記事項・・・指示なき製作基準は製品規格による。