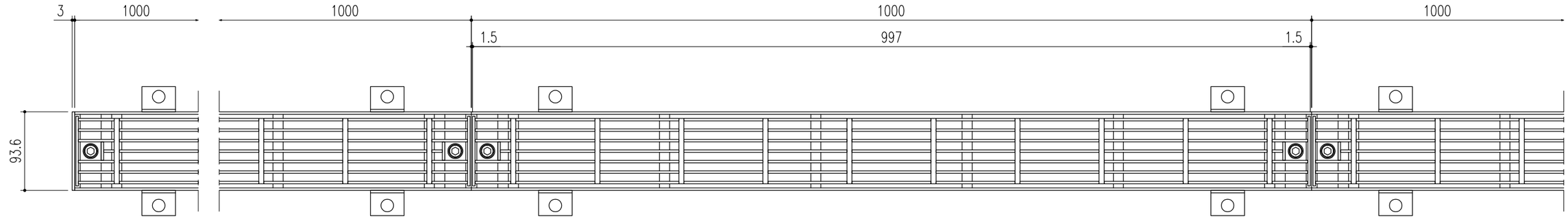

端部蓋付き

平面詳細図　S＝1／5

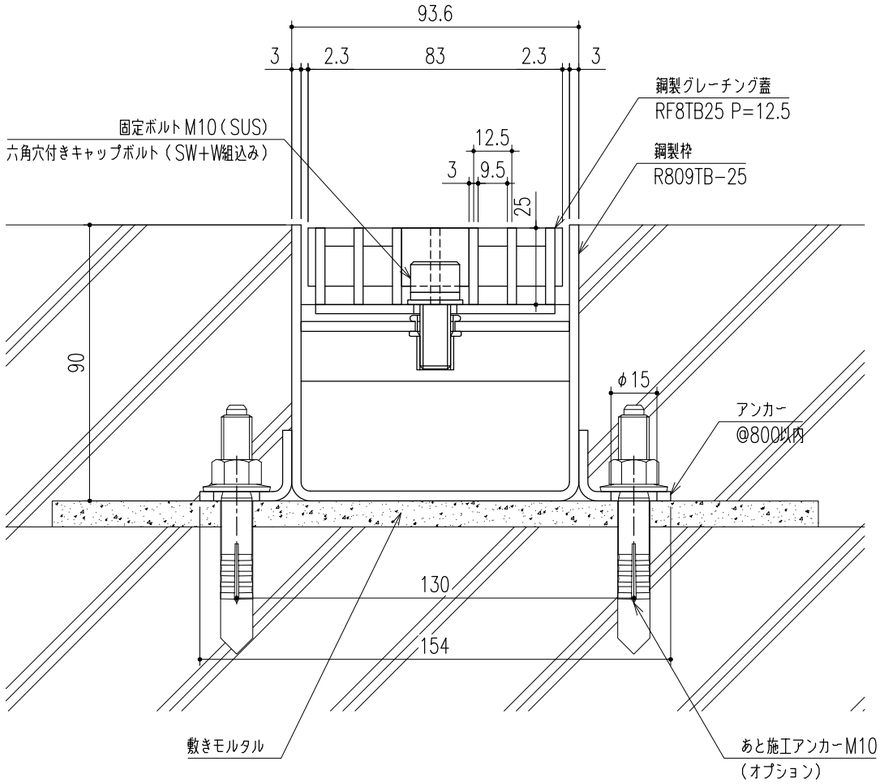

断面詳細図　S＝1／2
〖あと施工アンカー固定納まり〗

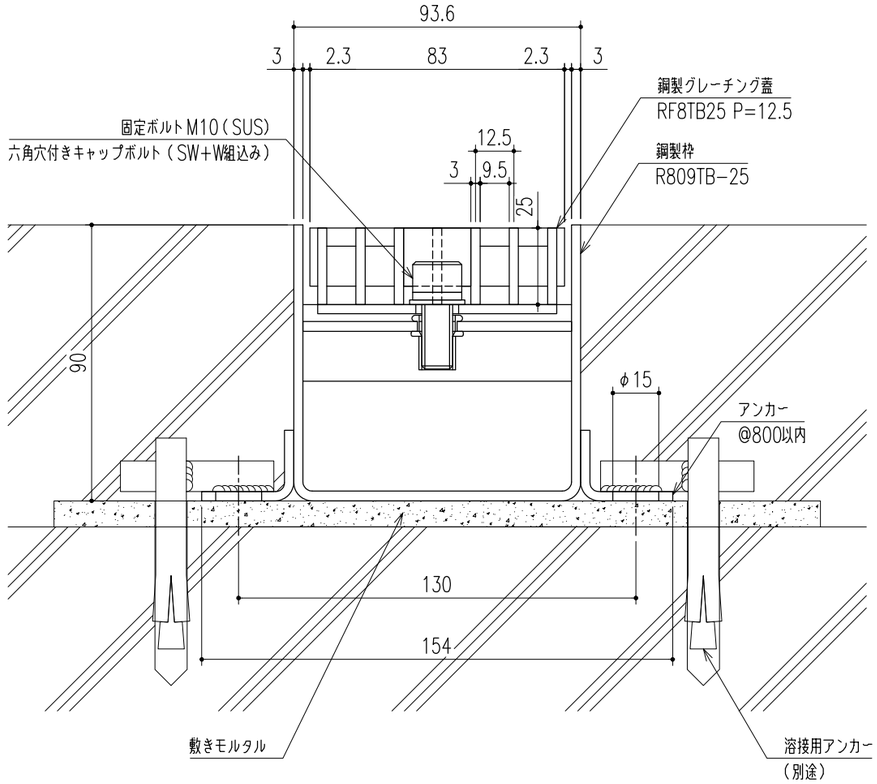

断面詳細図　S＝1／2
〖溶接固定納まり〗

仕　様

アーバントラフ　ボルト固定式
鋼製グレーチング蓋
主材質：SS400
表面処理：溶融亜鉛めっき
鋼製枠
主材質：鋼製
表面処理：溶融亜鉛めっき
適用荷重：T−25用
（横断、側溝 ―衝撃係数0）

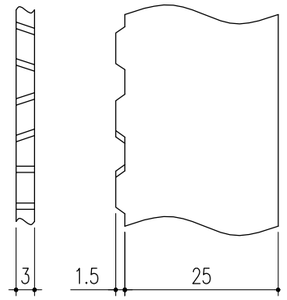

ベアリングバー詳細図

△					第三角法		担当	年月日	尺度	名称		図番 DT62180201−1
△						製図	黒田	'20.7.21	1/5			
△1	表記等訂正	'22.4.26	黒田	近藤		検図	黒田	〃	(A3)	品名	アーバントラフ　ボルト固定式	株式会社 中部コーポレーション
記号	変更内容・理由	年月日	担当	承認		承認	近藤	〃			蓋：RF8TB25 P=12.5　／枠：R809TB−25	

特記事項・・・指示なき製作基準は製品規格による。