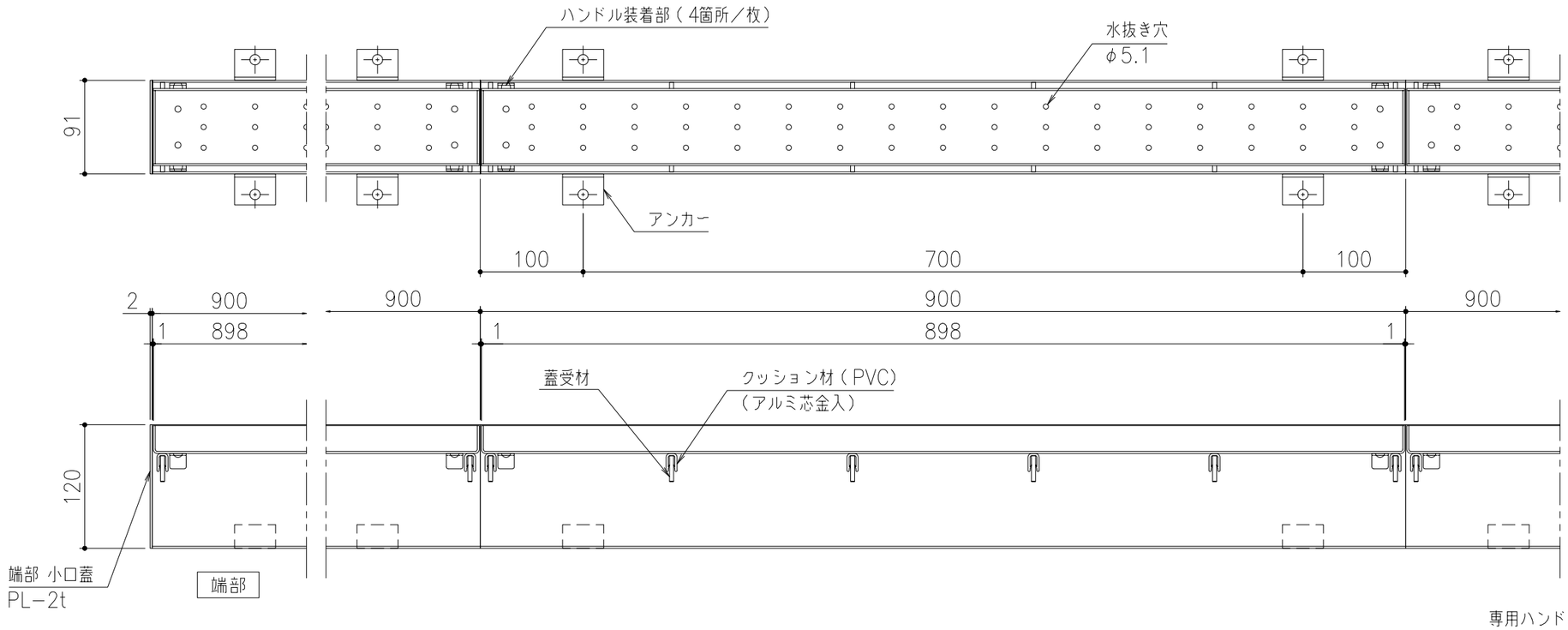


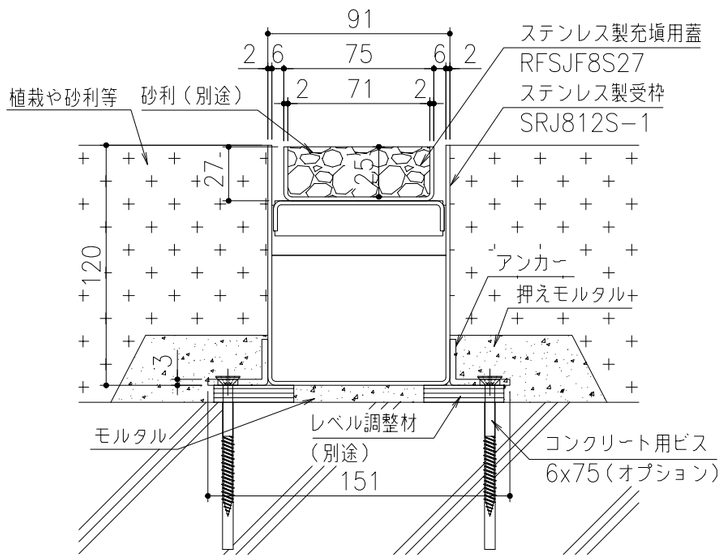


断面詳細図　S=1／3
〖コンクリート用ビス固定納まり〗

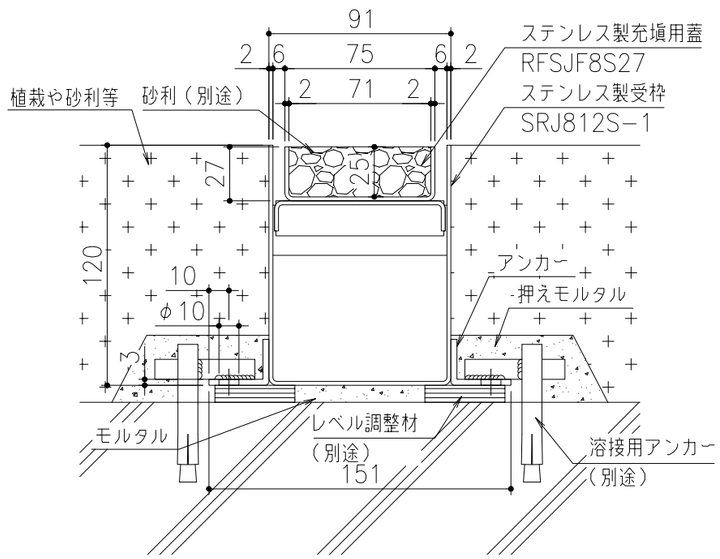


断面詳細図　S=1／3
〖溶接固定納まり〗

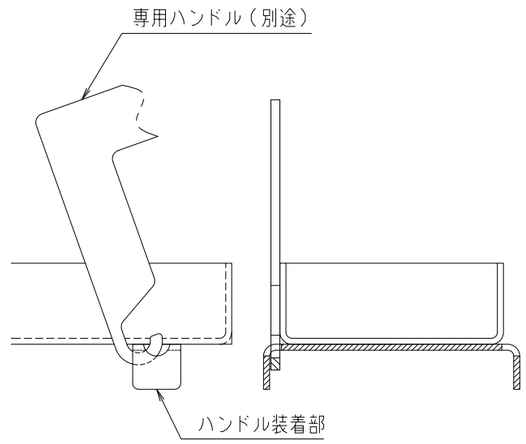


ハンドル装着図

※蓋1枚の対角にハンドルを装着し持ち上げてください。

仕　様

アーバントラフ砂利充填タイプ
材質：SUS304
適用荷重：歩道用

| | | | | | | | | | | | | | |
|---|---|---|---|---|---|---|---|---|---|---|---|---|---|
| △ | | | | | 第三角法 | | 担当 | 年月日 | 尺度 | 名称 | ステンレス製アーバントラフ 砂利充填蓋タイプ | 図番 | DVC2180003 |
| △ | | | | | | 製図 | 後藤 | '22.12.26 | 1/5 (A3) | | | | |
| △ | | | | | | 検図 | 後藤 | 〃 | | 品名 | 蓋：RFSJF8S27 受枠：SRJ812S−1 | 株式会社 中部コーポレーション | |
| 記号 | 変更内容・理由 | 年月日 | 担当 | 承認 | | 承認 | 近藤 | '22.12.26 | | | | | |