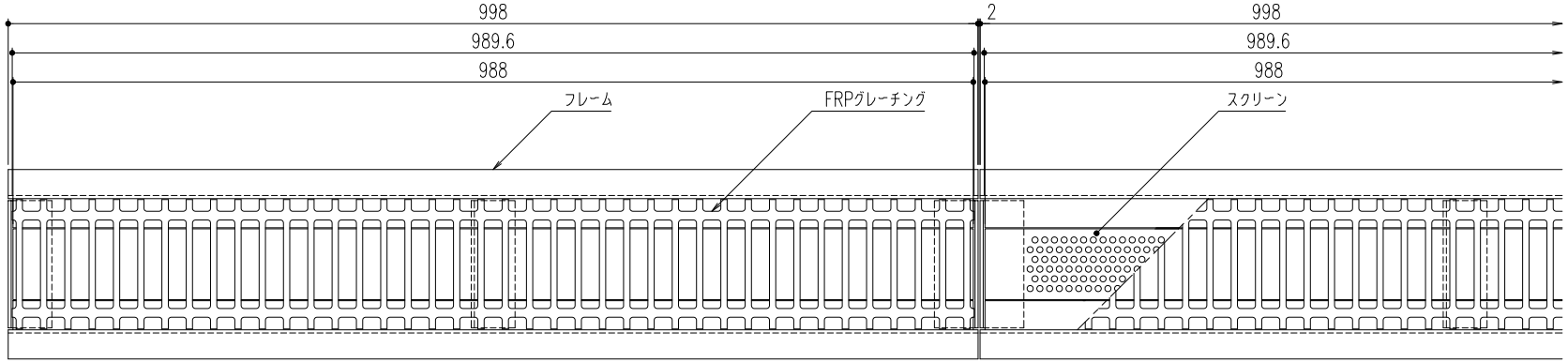


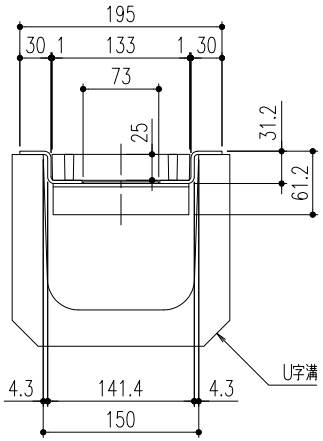


断面詳細図

仕様

フレーム：SEL-FL-15
材質；溶融亜鉛－アルミニウム－マグネシウム合金めっき鋼板（JIS G 3323）
質量；5.0kg

FRPグレーチング：SEL-FG-15
材質；FRP
質量；1.8kg

スクリーン：SEL-SC-15
材質；溶融亜鉛－アルミニウム－マグネシウム合金めっき鋼板（JIS G 3323）
質量；0.7kg

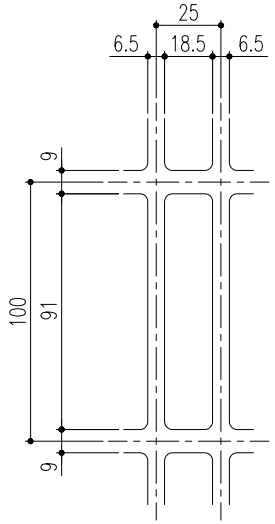


排水部詳細図 S=1/2

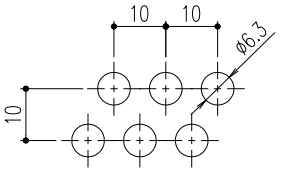


排水穴詳細図 S=1/1

| | | | | | | | | | | | | |
|---|---|---|---|---|---|---|---|---|---|---|---|---|
| △ | | | | | 第三角法 | | 担当 | 年月日 | 尺度 | 名称 | セレクトフレーム | 図番 DS52180014 |
| △ | | | | | | 製図 | 近藤 | '19.5.22 | 1/5 | | | |
| △ | | | | | | 検図 | 〃 | 〃 | | 品名 | フレーム：SEL-FL-15<br>FRPグレーチング：SEL-FG-15/スクリーン：SEL-SC-15 | 株式会社中部コーポレーション |
| 記号 | 変更内容・理由 | 年月日 | 担当 | 承認 | | 承認 | 近藤 | '19.5.22 | (A3) | | | |