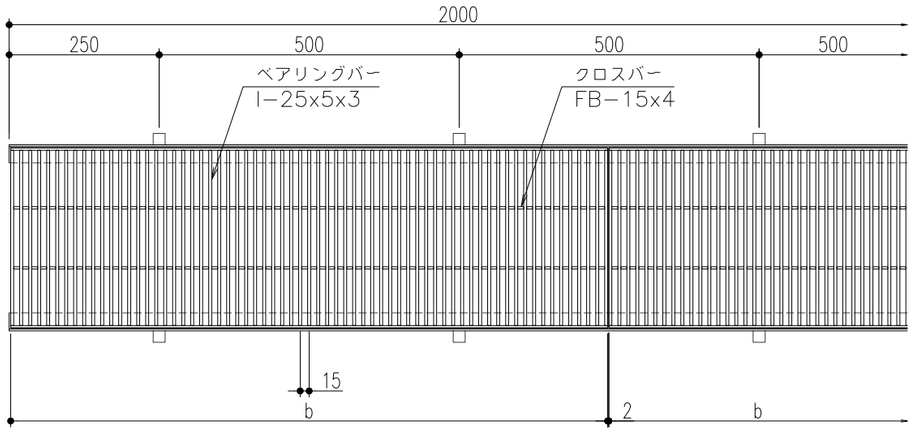

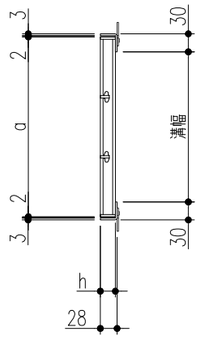

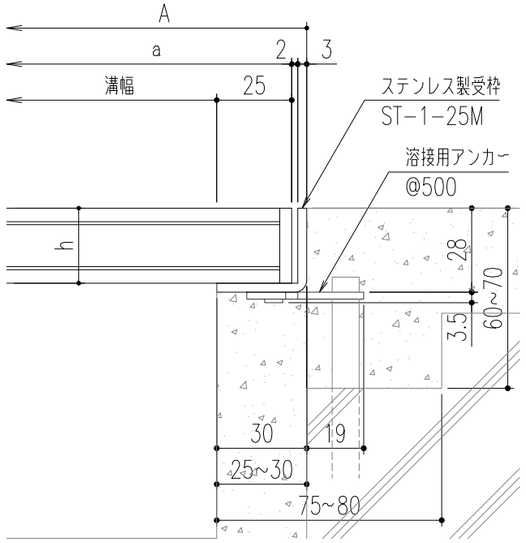

断面詳細図

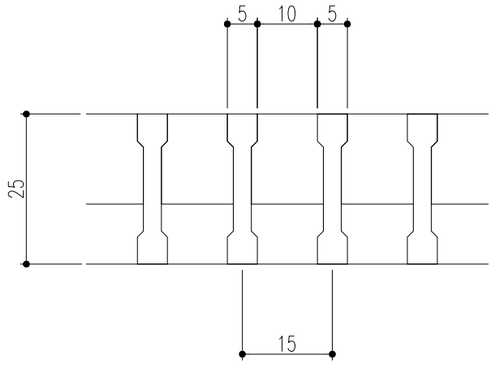

ベアリングバー断面詳細図

仕　様

ステンレス製グレーチング
SIB 525　P=15
材質;SUS304(熱間圧延材)
表面処理;電解研磨仕上
ステンレス製受枠 ST−1−25M
材質;ステンレス型材(SUS304)
;アンカー−SPCC(黒染め)

溝幅	型式記号	A	a	b	h	クロスバー本数	質量(kg/枚)	適用荷重(横断/側溝)	適用受枠
450	SIB 525−45	510	500	995	25	4	26.4	歩道用/T−2	ST−1−25M
400	SIB 525−40	460	450			4	24.4	T−2	
350	SIB 525−35	410	400			3	21.4	T−2	
300	SIB 525−30	360	350			3	19.2	T−2/T−6	
250	SIB 525−25	310	300			2	16.2	T−6/T−14	
200	SIB 525−20	260	250			2	14.2	T−14/T−20	
150	SIB 525−15	210	200			1	11.2	T−20	
100	SIB 525−10	160	150			1	8.7	T−20	

記号	変更内容・理由	年月日	担当	承認
△				
△				
△1	アンカー仕様変更	'23.6.1	後藤	近藤

第三角法		担当	年月日	尺度
	製図	伊藤	'04.8.2	−
	検図	平野	〃	
	承認	川瀬	〃	

名称	ステンレス製グレーチング	図番	AD82040012−1
品名	本体;SIB525　P=15/受枠;ST−1−25M	株式会社 中部コーポレーション	

特記事項・・・指示なき製作基準は製品規格による。