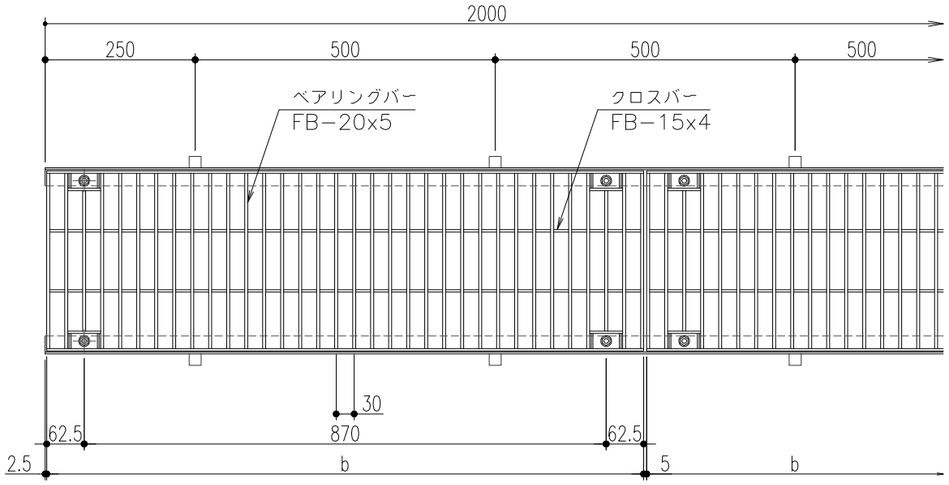

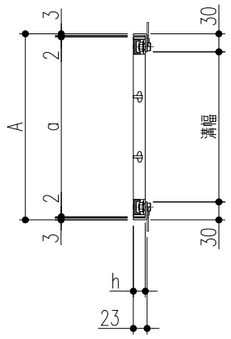

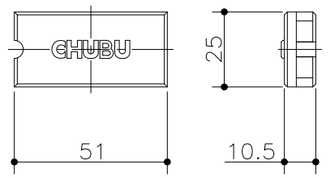

ゴムキャップ（4ヶ所／枚）

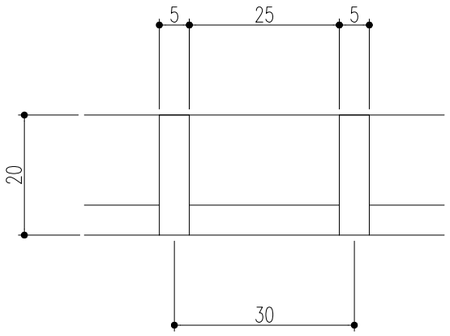

ベアリングバー断面詳細図

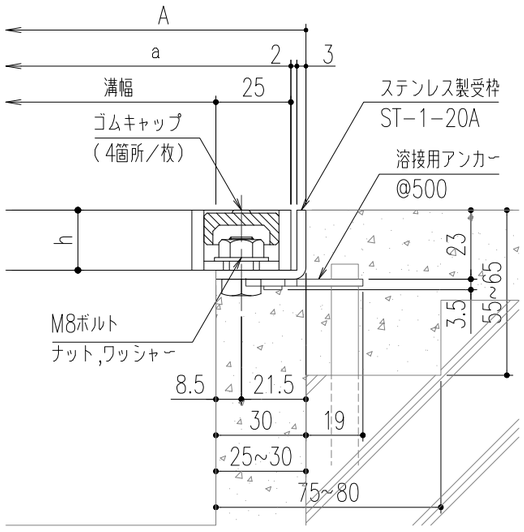

断面詳細図

仕　様

ステンレス製グレーチング（ボルト固定式）
SIBB 520　P=30
材質;SUS304（熱間圧延材）
表面処理;電解研磨仕上
ステンレス製受枠 ST−1−20A
材質;ステンレス型材（SUS304）
;アンカー−SPCC（黒染め）
ゴムキャップ（4ヶ所／枚）
材質;クロロプレン（色:グレー）

溝幅	型式記号	A	a	b	h	クロスバー本数	質量（kg／枚）	適用荷重（横断／側溝）	適用受枠
450	SIBB 520−45	510	500	995	20	4	15.5	歩道用	ST−1−20A
400	SIBB 520−40	460	450			4	14.4	歩道用	
350	SIBB 520−35	410	400			3	12.5	歩道用	
300	SIBB 520−30	360	350			3	11.4	歩道用	
250	SIBB 520−25	310	300			2	9.6	歩道用／T−2	
200	SIBB 520−20	260	250			2	8.5	T−2	
150	SIBB 520−15	210	200			1	6.7	T−6／T−14	
100	SIBB 520−10	160	150			1	5.4	T−20	

記号	変更内容・理由	年月日	担当	承認
△				
△				
1	アンカー仕様変更	'23.6.1	後藤	近藤

第三角法		担当	年月日	尺度
	製図	伊藤	'04.8.2	−
	検図	平野	〃	
	承認	川瀬	〃	

名称	ステンレス製グレーチング	図番	AD82040025−1
品名	本体；SIBB520　P=30／受枠；ST−1−20A	株式会社 中部コーポレーション	

特記事項・・・指示なき製作基準は製品規格による。